EXIMA55 額縁

額縁（形材一覧／納まり参考図）

■形材一覧

●額縁用ベース

	アルミ額縁	曲げ物額縁
	3K-87959	3K-87961
下枠	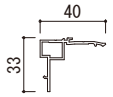	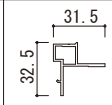
	3K-87960	3K-87962
三方枠	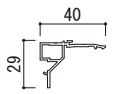	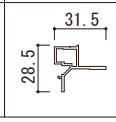

●結露受用ベース、結露受

	3K-87963	PK-54563
下枠	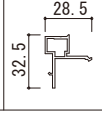	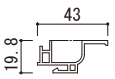

■納まり参考図

●アルミ額縁納まり

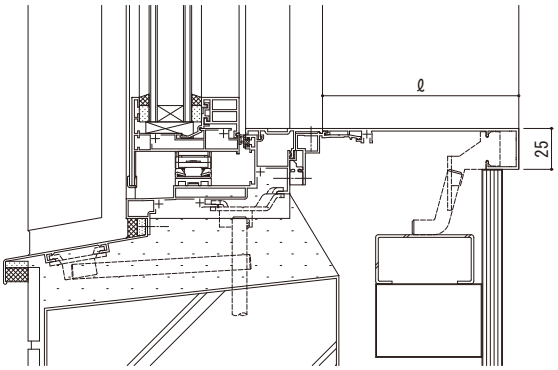

●曲げ物納まり

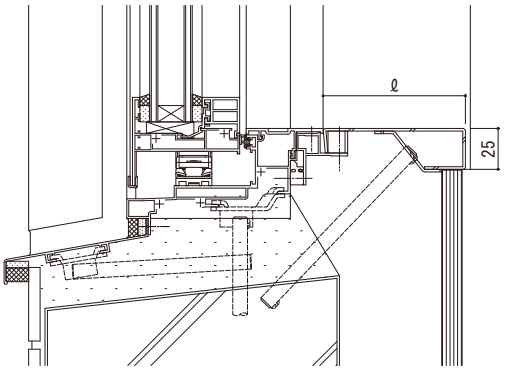

●結露受け納まり

