EXIMA 31 [GRAF工法]　引違い窓（2枚建）　換気小窓【内倒し型】網戸付
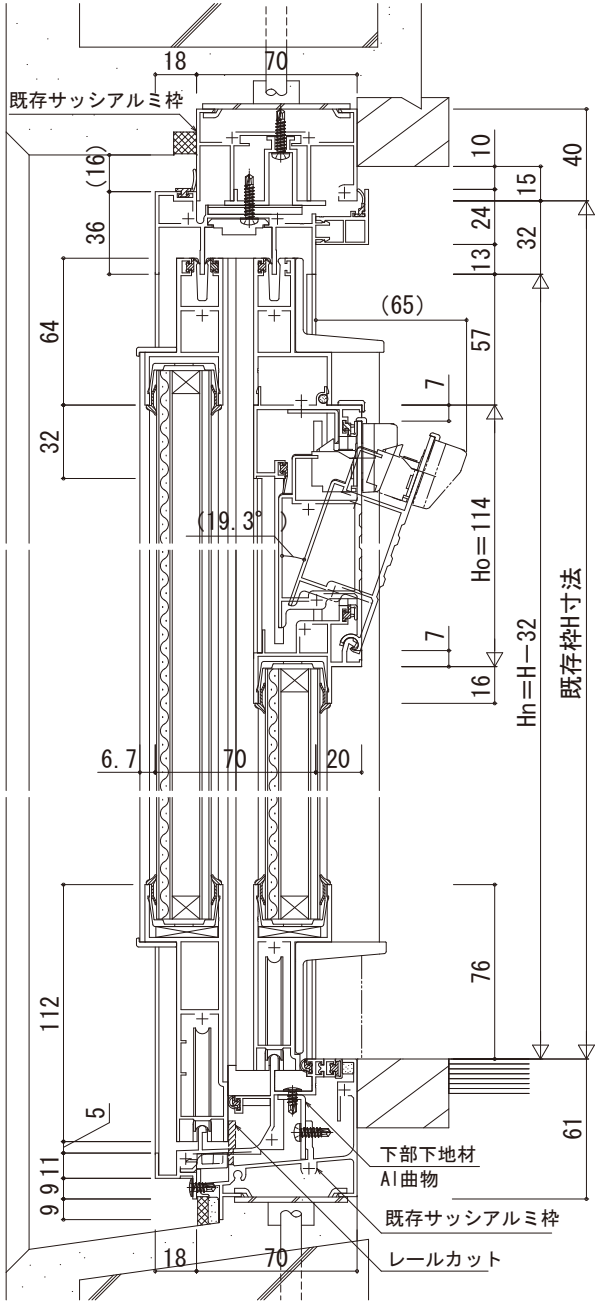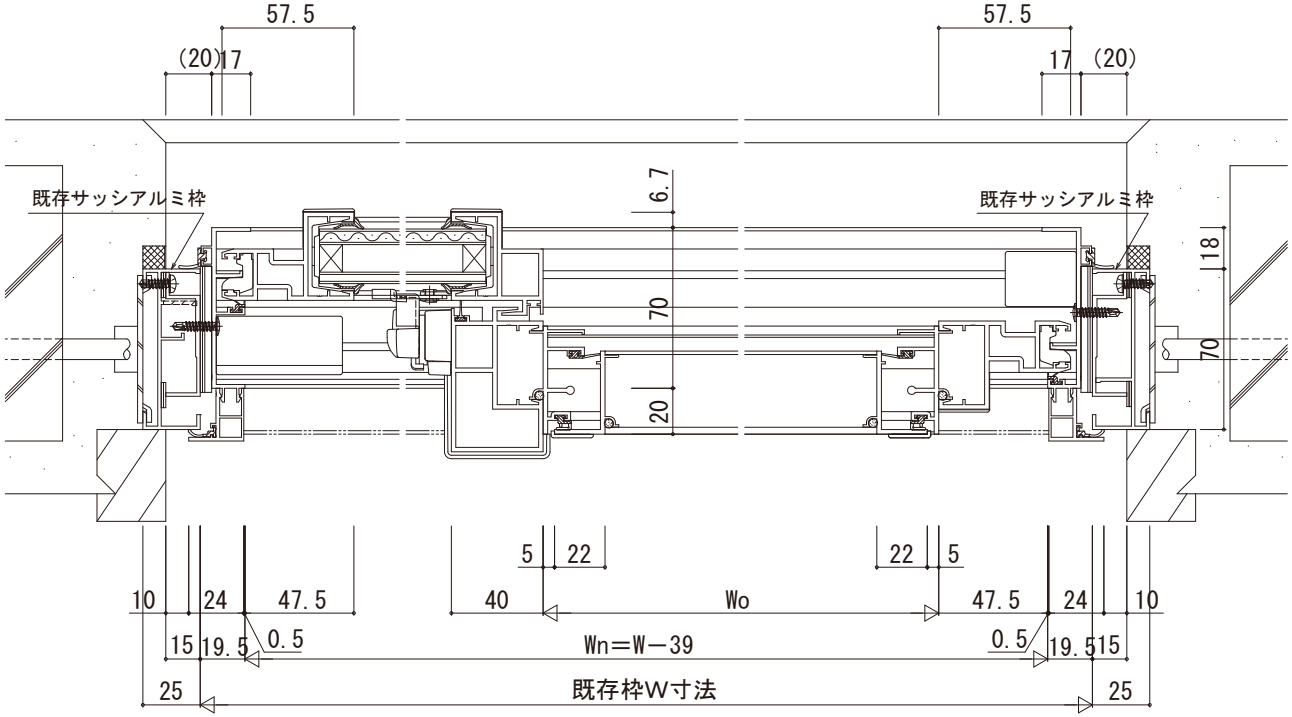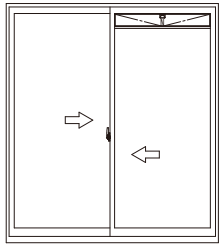
既設枠70見込	引違い窓（2枚建）　換気小窓【内倒し型】　パネルタイプ 網戸付 30㎜溝幅（複層ガラスのみの設定）