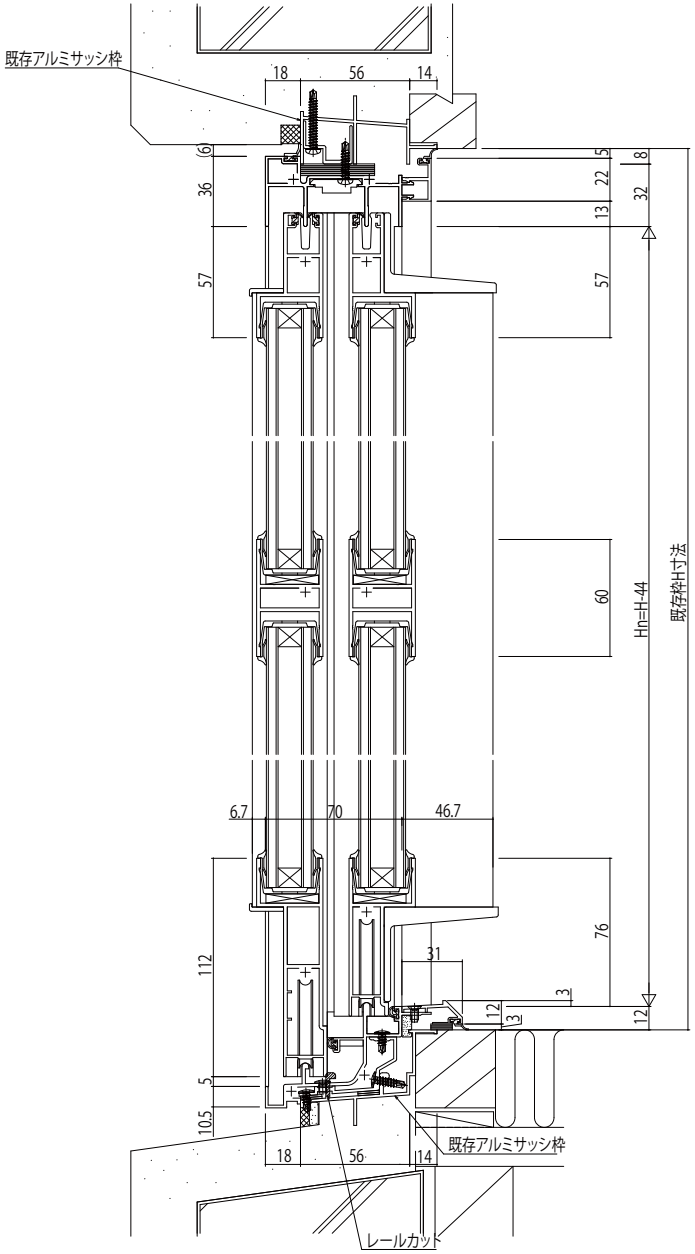

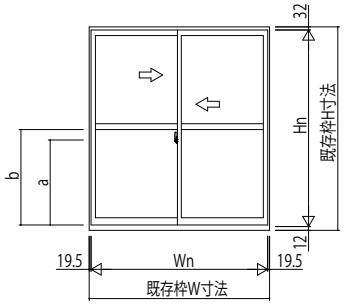

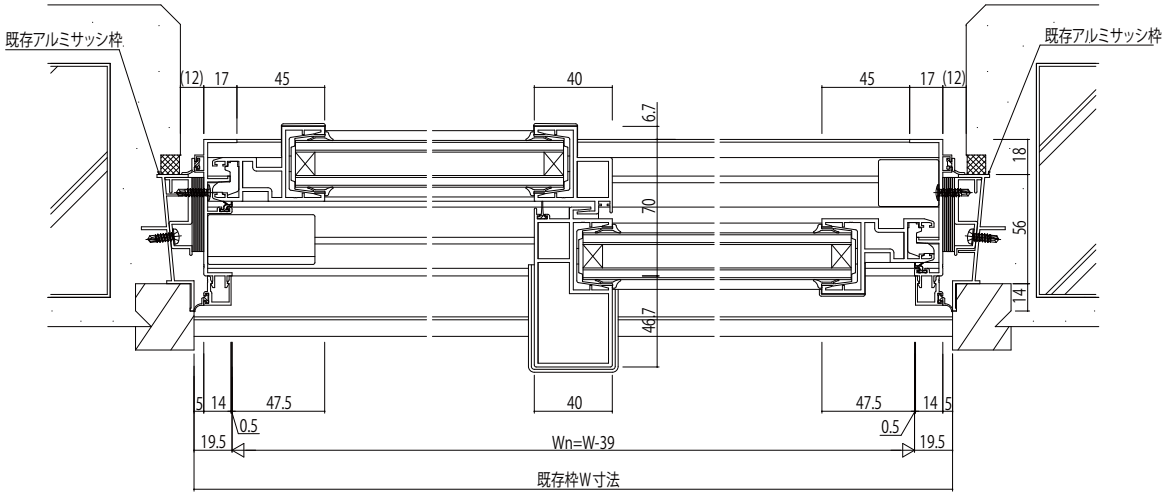

変更記事	設計監理	工事名	照査	担当	作図	尺度	御承認印	図番
	殿	工事				1/1		
	施工 殿	図面内容 EXIMA31 [GRAF工法]T-1 引違い窓(2枚建) 既設KJA型 Dタイプ/30mm溝幅	. .	. .	. .	/	年 月 日	通し図番

YKK ap