(61)内倒し窓／固定がらり(非脱着)

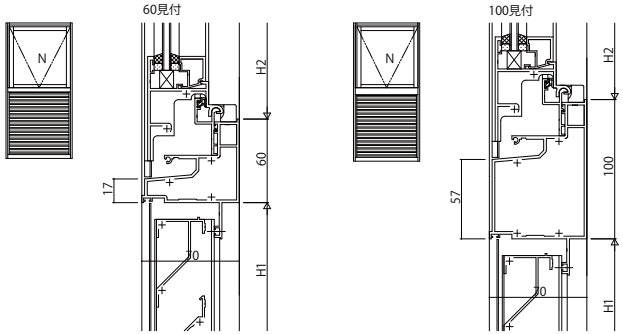

(62)突出し窓(カムラッチ・露出)・すべり出し窓／固定がらり(非脱着)

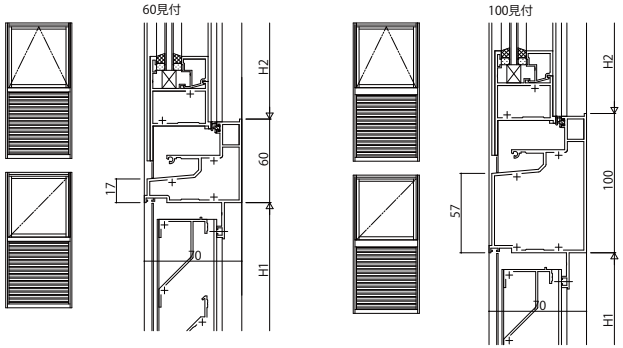

(63)外開き窓・たてすべり出し窓／固定がらり(非脱着)

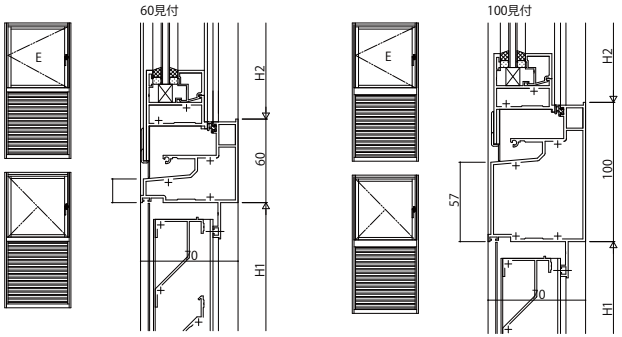

(64)固定がらり(非脱着)／固定がらり(非脱着)

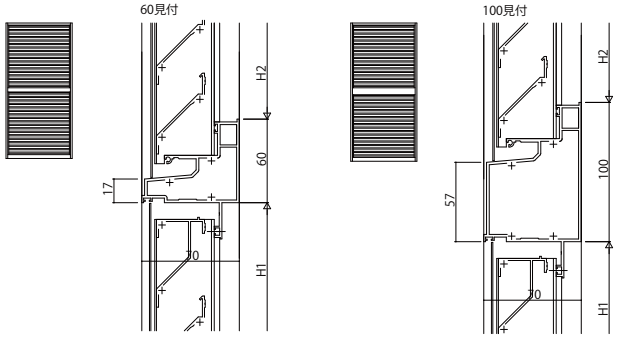

(65)ＦＩＸ窓(内押縁・外押縁)／アルミルーバー窓

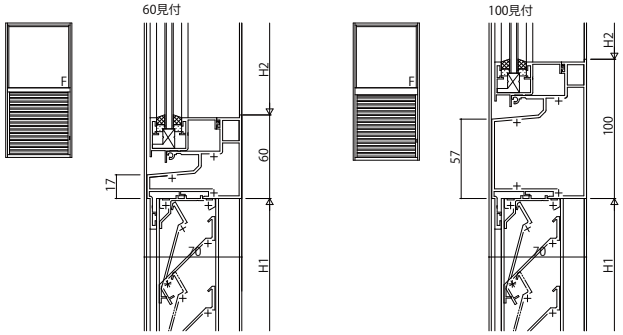

(66)アルミルーバー窓／アルミルーバー窓

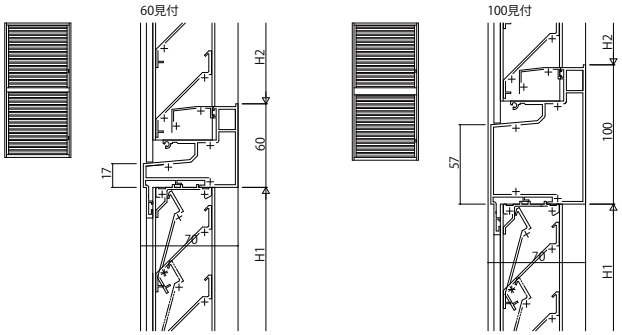

(67)ＦＩＸ窓(内押縁)／ガラスルーバー

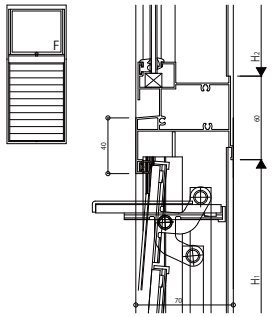

(68)ガラスルーバー／ガラスルーバー

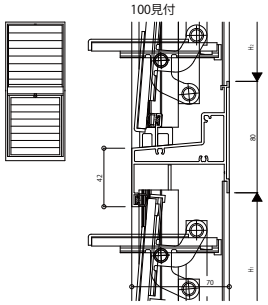

(69)ＦＩＸ窓(内押縁・外押縁)／ドア(かまちタイプ)

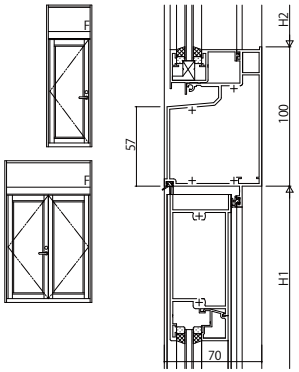

変更記事	設計監理 殿	工事名 工事	照査	担当	作図	尺度 1/1	御承認印	図番
	施工 殿	図面内容 EXIMA31 段窓無目(61)～(69)	..	..	..	/	年 月 日	通し図番

YKK ap