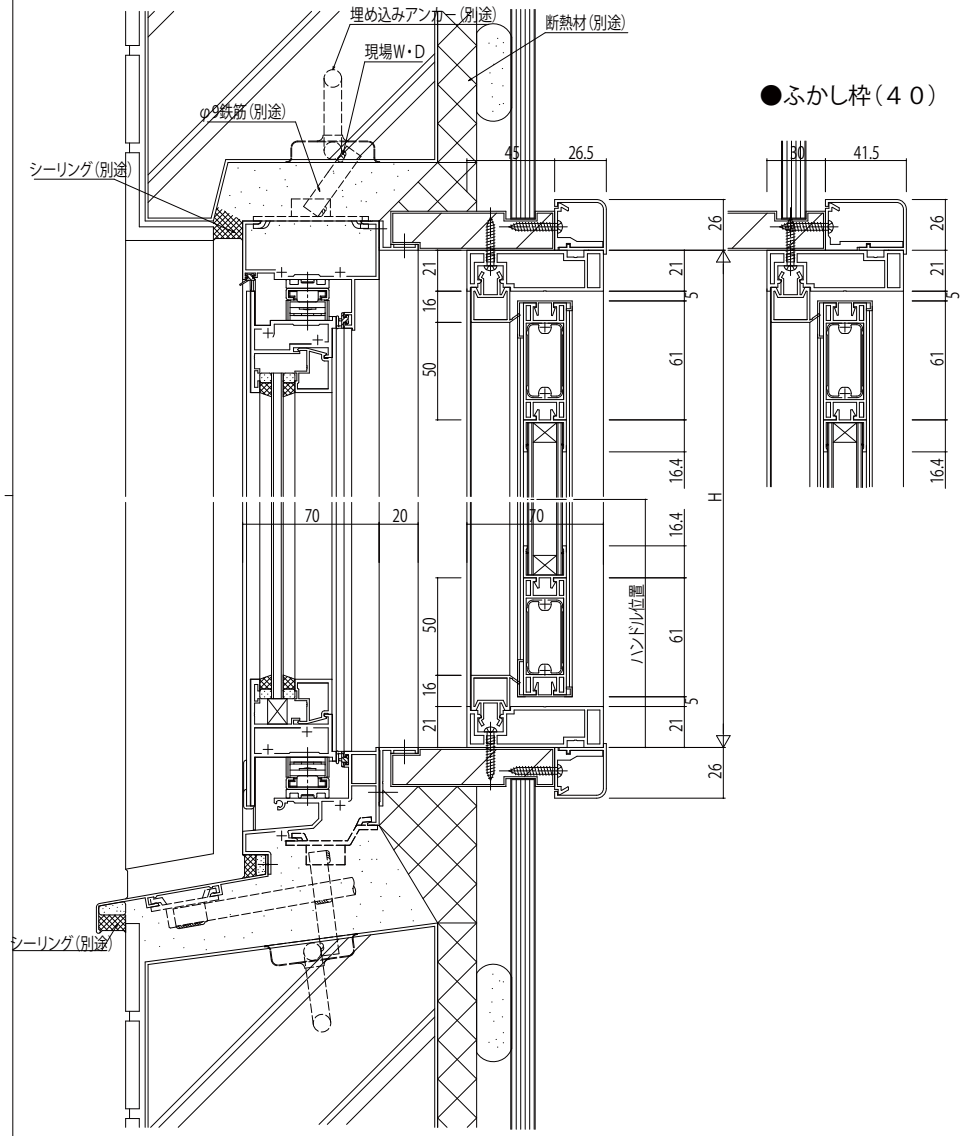

●ふかし枠(４０)

●アームストッパー取付時の開き角度

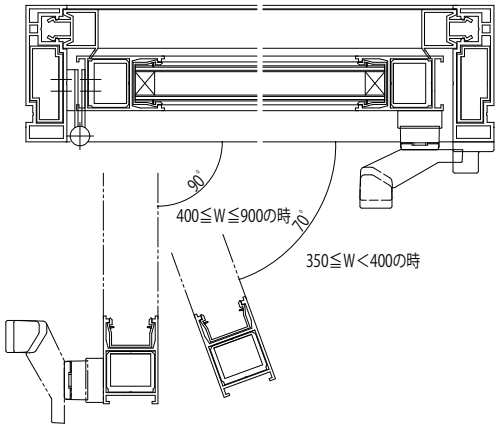

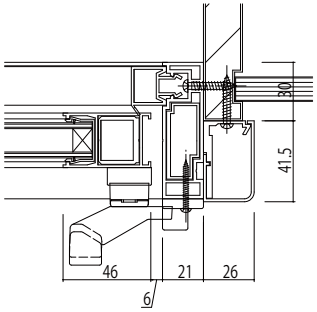

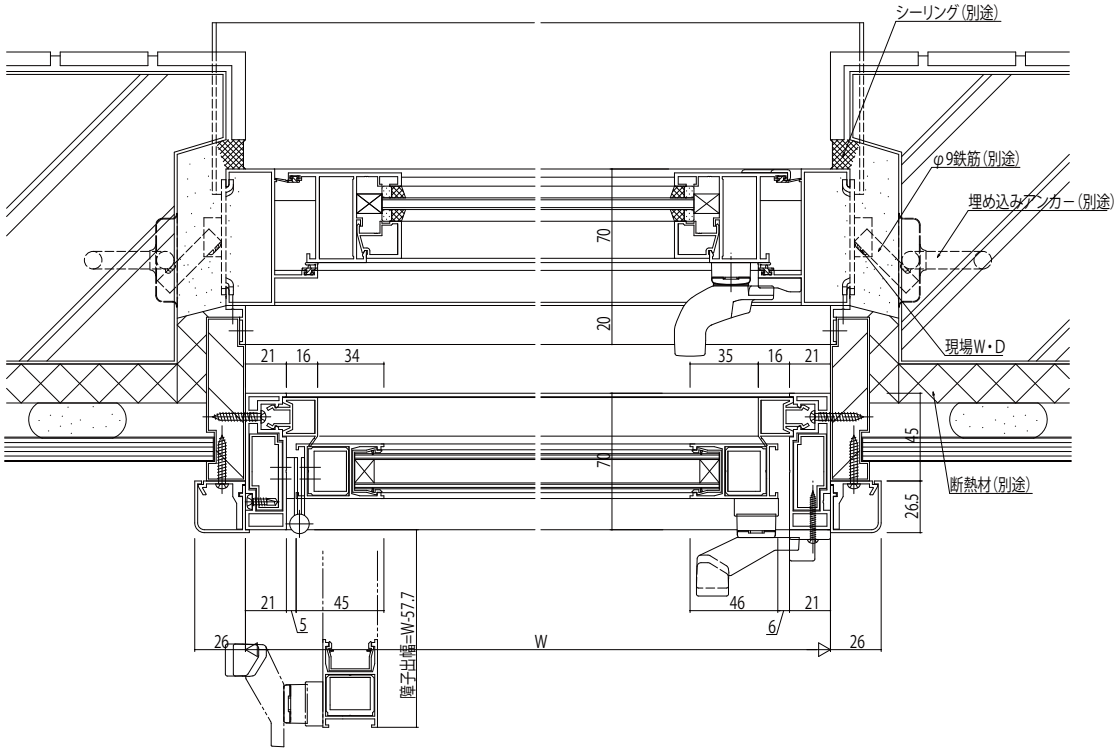

変更記事	設計監理 殿	工事名 工事	照査	担当	作図	尺度 1/1	御承認印	図番
	施工 殿	図面内容 ﾌﾟﾗﾏｰﾄﾞU内開き窓 18mm溝幅（ふかし枠25使用）	..	..	..	/	年月日	通し図番

YKK ap