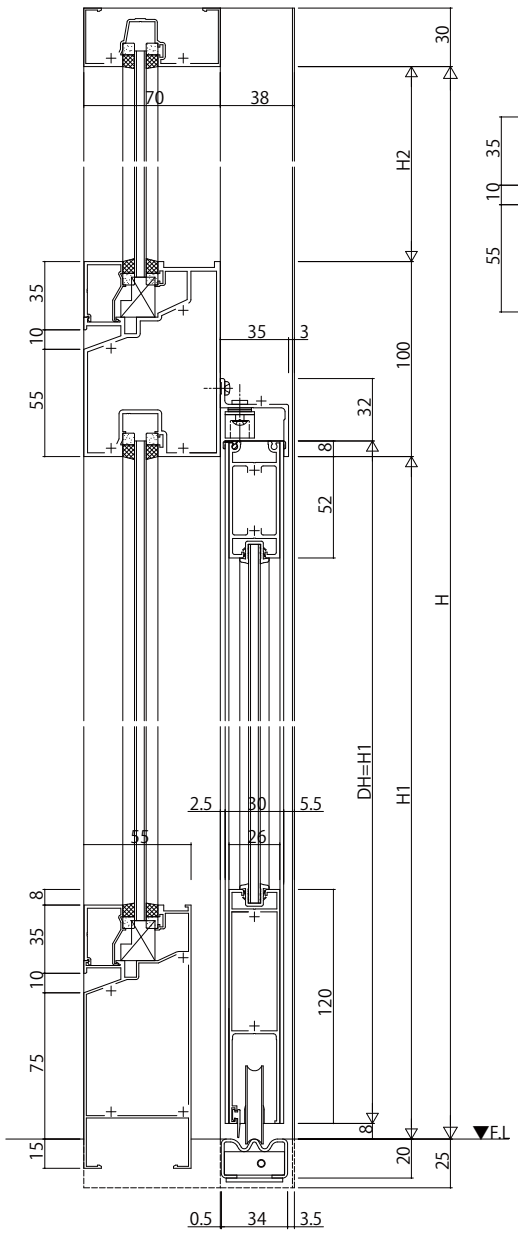

FIX窓／引込み戸

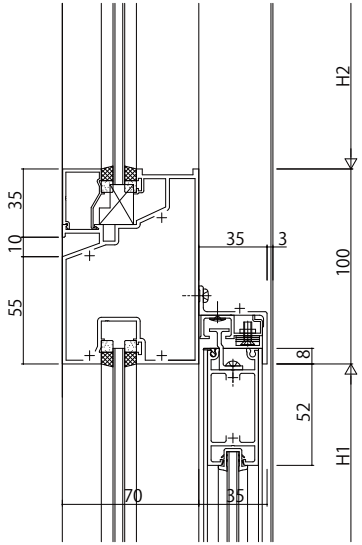

ランマ有の場合
障子保持部品

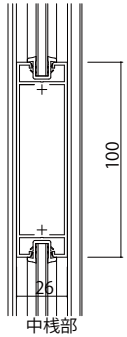

中桟部

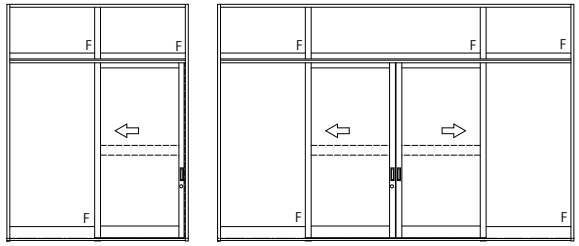

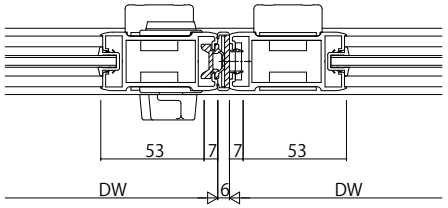

突合せ部

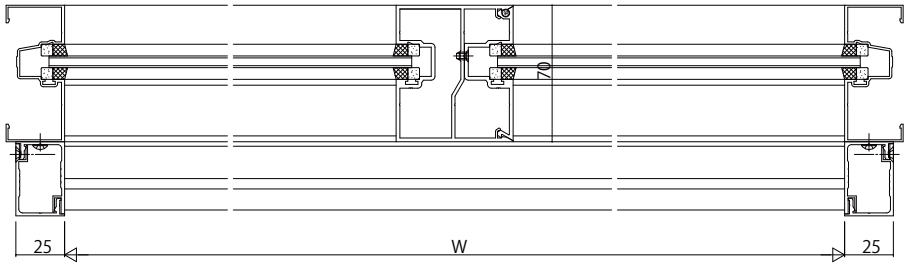

FIX窓

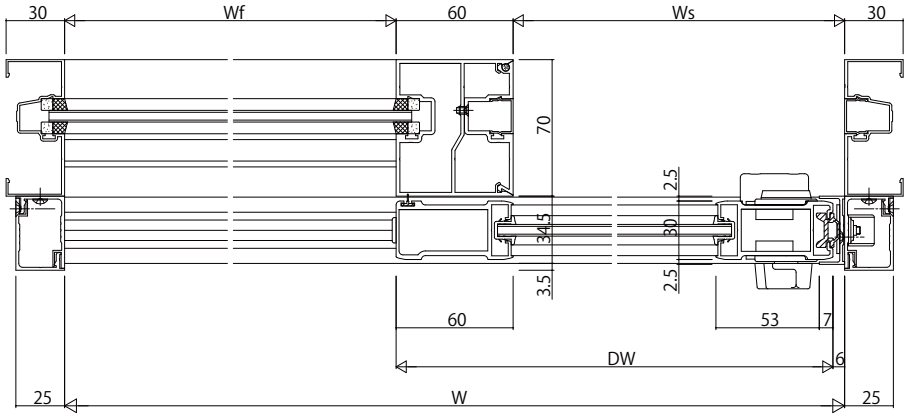

引込み戸

変更記事	設計監理 殿	工事名 工事	照査	担当	作図	尺度 1/1	御承認印	図番
	施工 殿	図面内容 EXIMA 31e RC枠 引込み戸【かまちﾀｲﾌﾟ】外付 障子:11mm溝幅 枠:18mm溝幅 ｽﾃﾝﾚｽ下枠(屋内専用)	..	..	..	/	年 月 日	通し図番

YKK ap