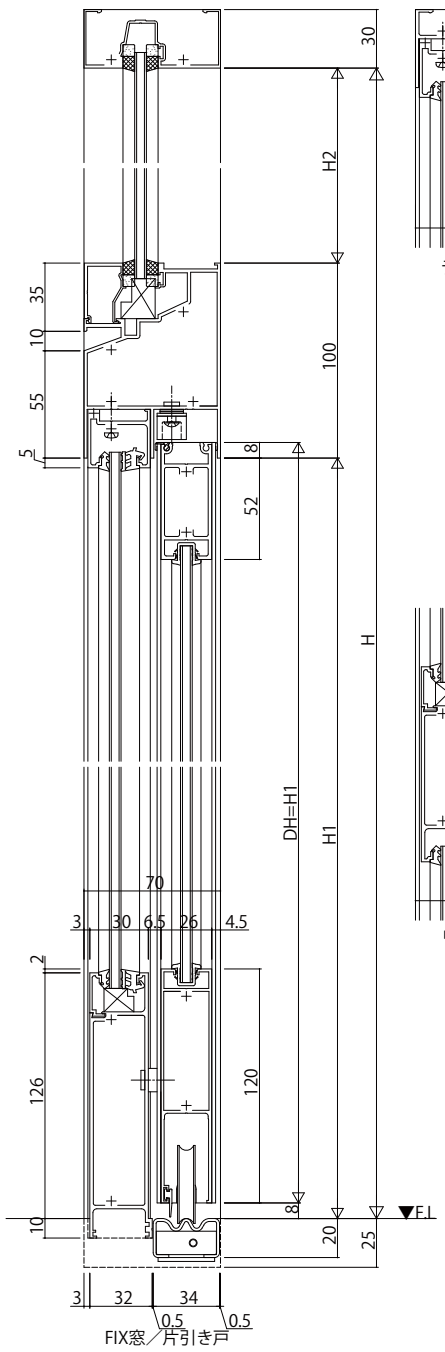

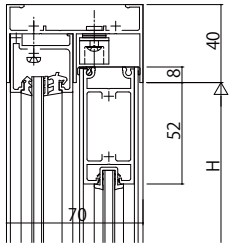

ランマなしの場合

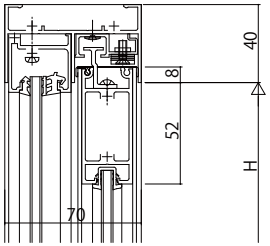

ランマなしの場合
障子保持部品

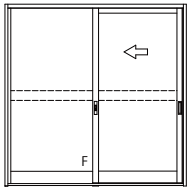

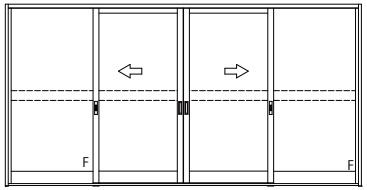

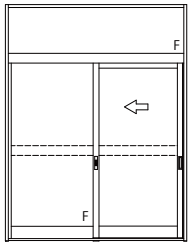

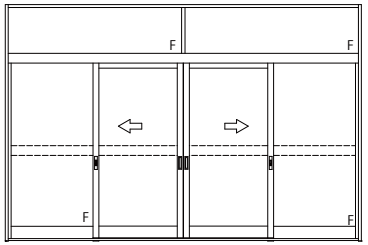

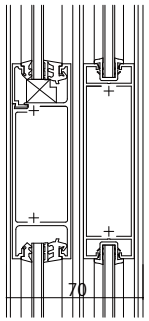

中骨・中桟部

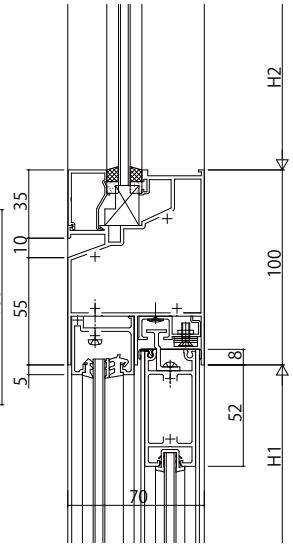

ランマ有の場合
障子保持部品

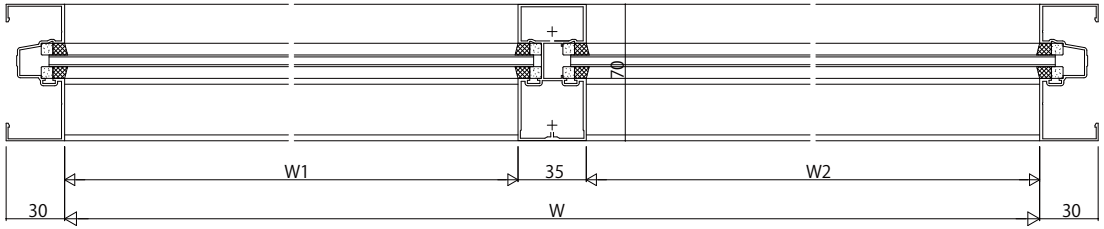

FIX窓

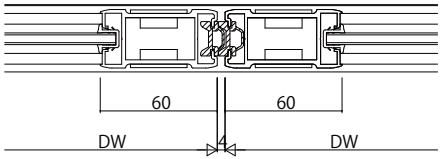

突合せ部

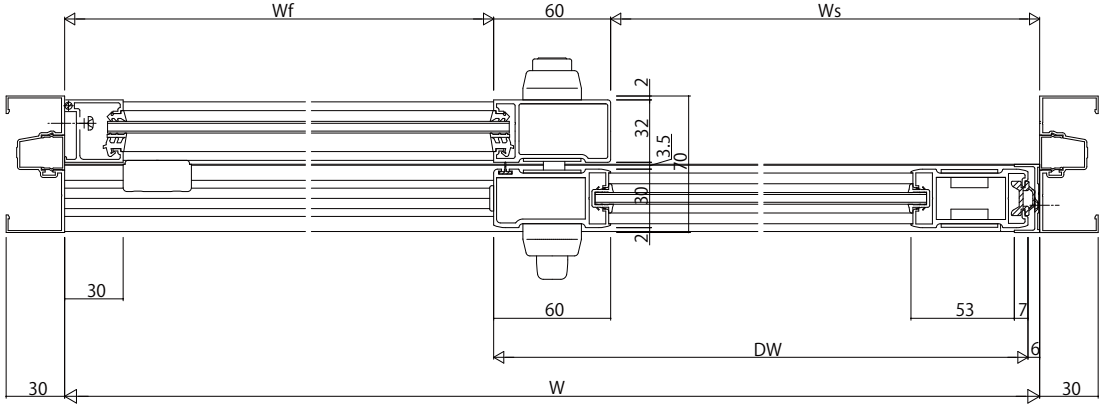

片引き戸

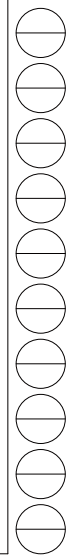

変更記事	設計監理 殿	工事名 工事	照査	担当	作図	尺度	御承認印	図番
	施工 殿	図面内容 EXIMA 31e RC枠 片引き戸/引分け戸【かまちタイプ】枠内 障子:11mm溝幅 枠:18mm溝幅 ステンレス下枠(屋内専用). .	. .	. .		1/1	年 月 日	通し図番

YKK ap