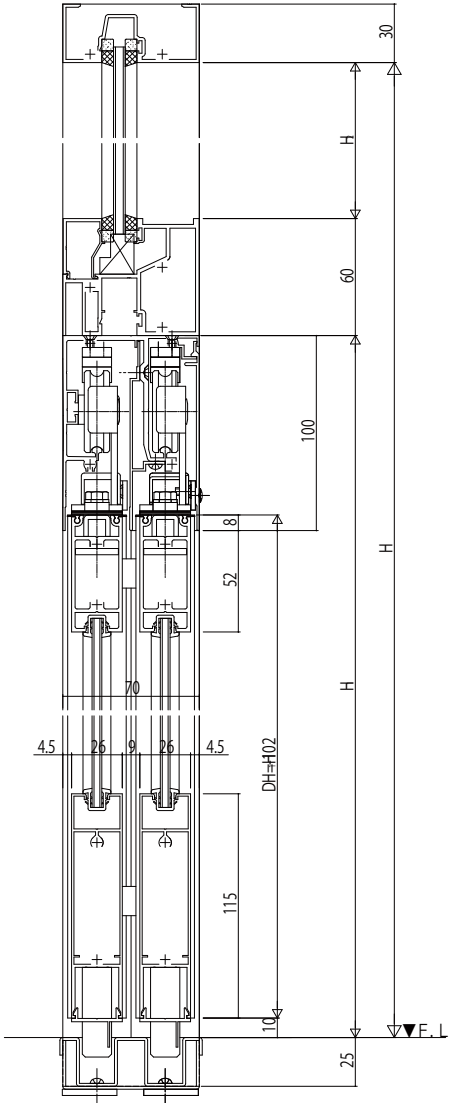

FIX窓／ハンガー引戸

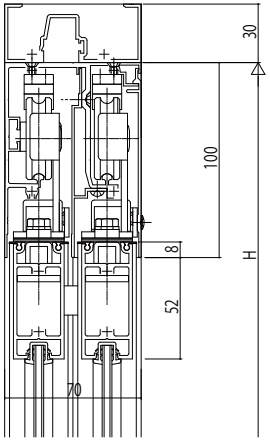

ランマなしの場合

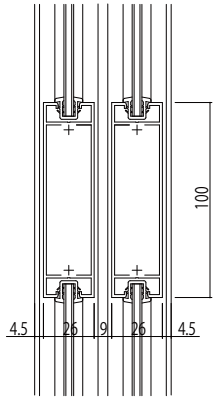

中桟部

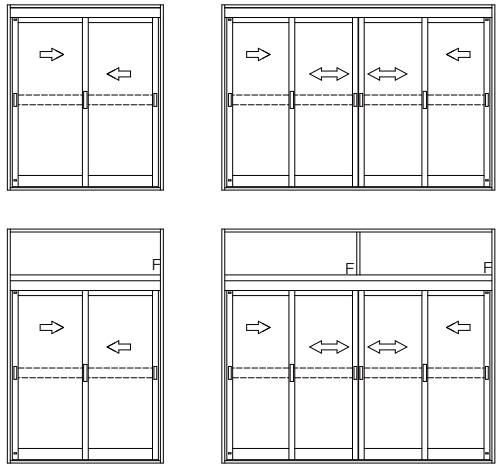

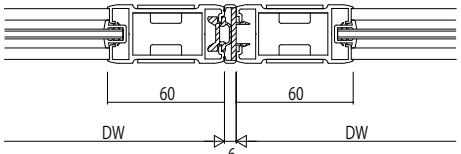

突合せ部

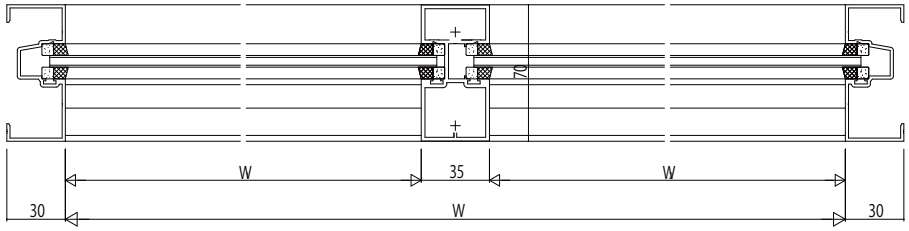

FIX窓

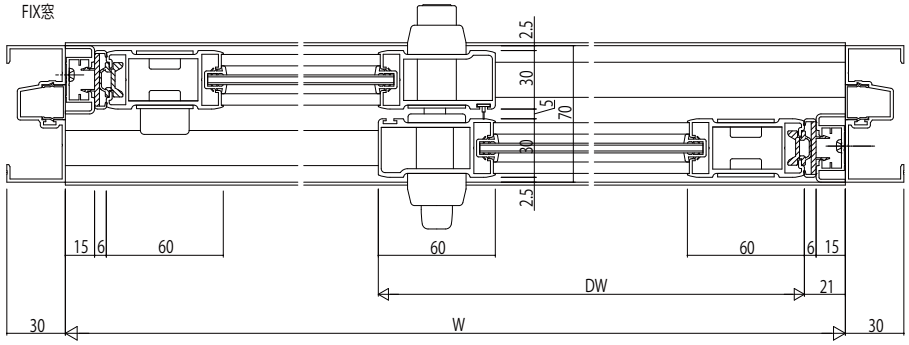

ハンガー引戸

変更記事	設計監理 殿	工事名 工事	照査	担当	作図	尺度 1/1	御承認印	図番
	施工 殿	図面内容 EXIMA 31e ﾊﾝｶﾞｰ引戸 RC枠 引違い戸【かまちﾀｲﾌﾟ】軽量ﾀｲﾌﾟ 枠内 たてかまち60mm見付 障子:11mm溝幅 枠:18mm溝幅	..	..	..		年 月 日	通し図番

YKK ap