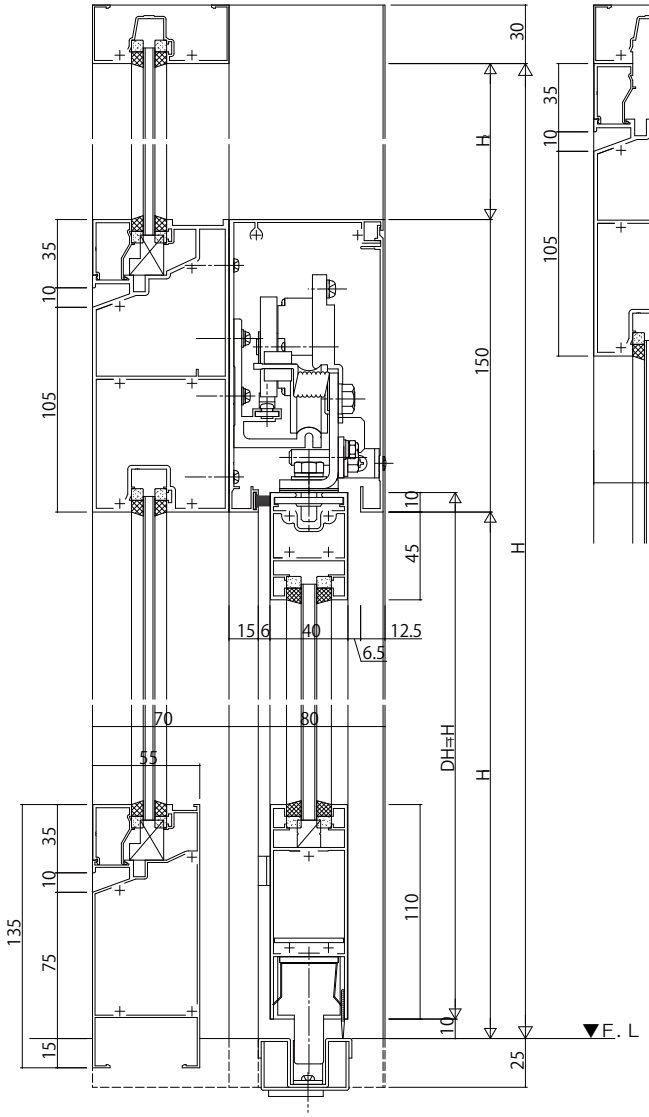

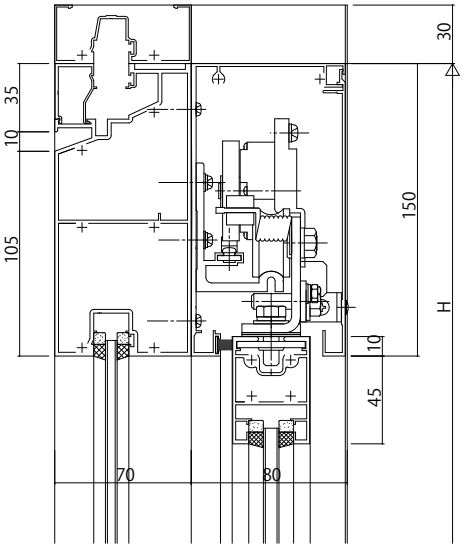

ランマなしの場合

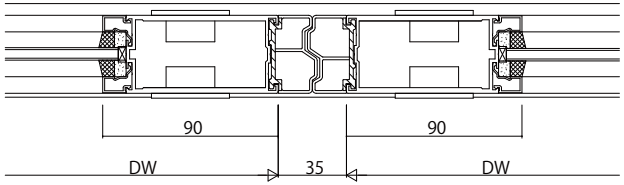

突合せ部

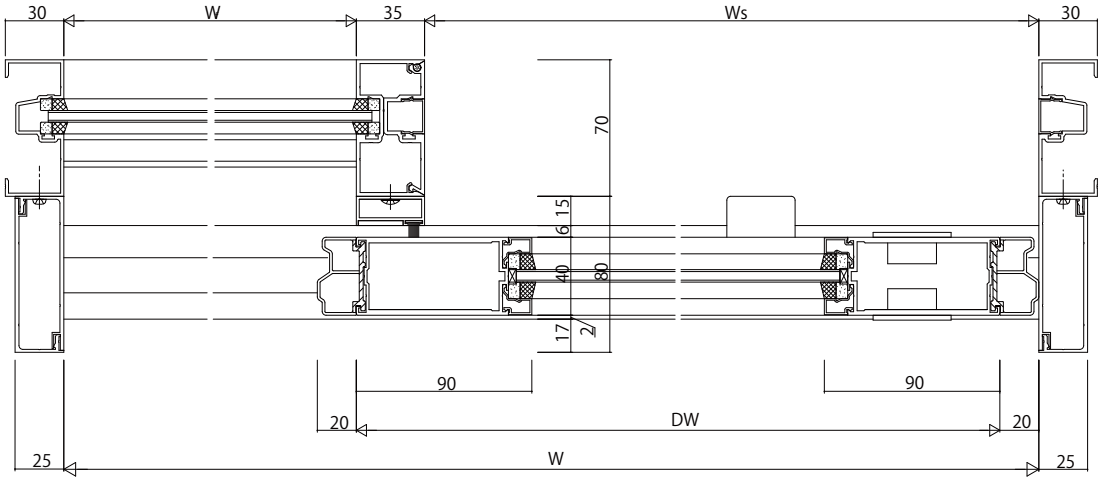

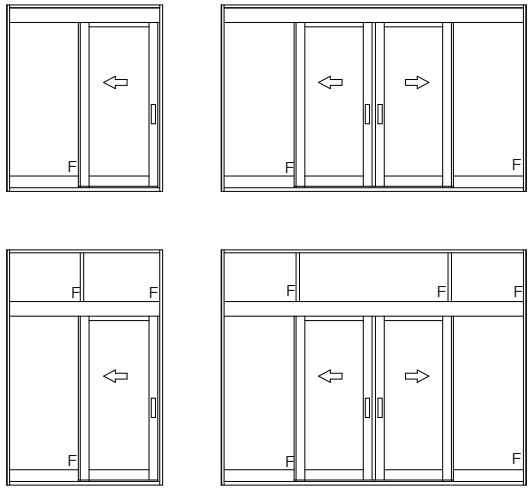

変更記事	設計監理 殿	工事名 工事	照査	担当	作図	尺度	御承認印	図番
	施工 殿	図面内容 EXIMA 31e ﾊﾝｶﾞｰ引戸 RC枠 引込み戸【かまちﾀｲﾌﾟ】 重量ﾀｲﾌﾟ 自閉式 外付 たてかまち90mm見付 障子:23mm溝幅 枠:18mm溝幅	. .	. .	. .	1/1	年 月 日	通し図番

YKK ap