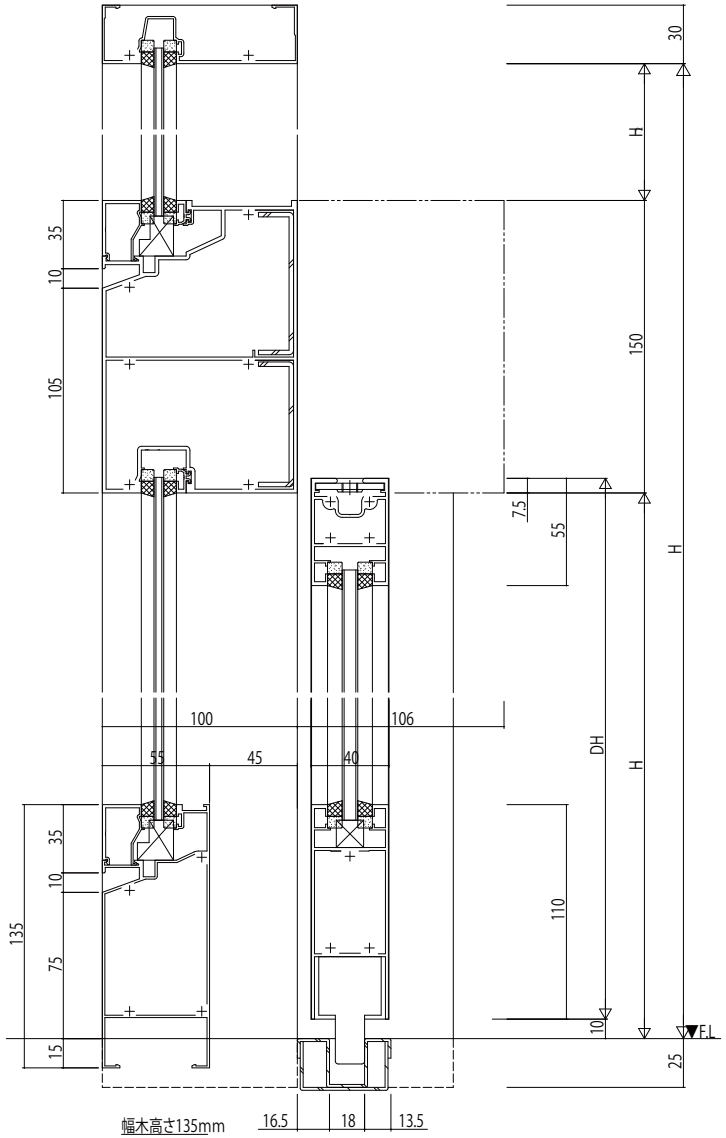

幅木高さ135mm

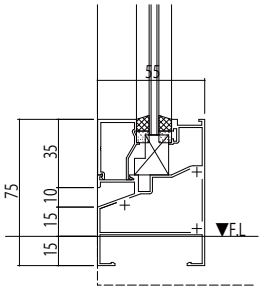

幅木高さ75mm

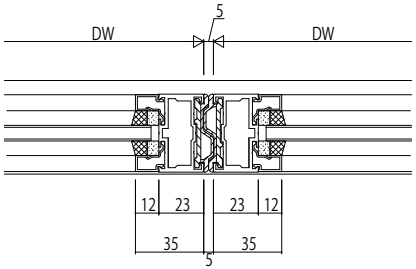

引分け突合せ部

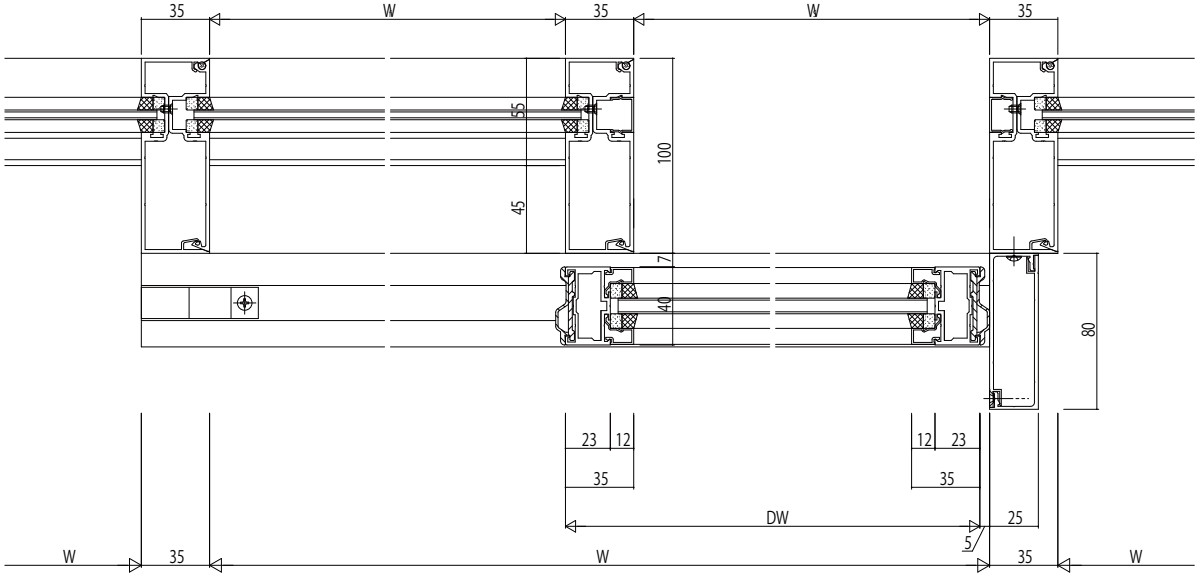

方立45・60mm見付にも対応可能です。
たて框45・60・90mm見付にも対応可能です。

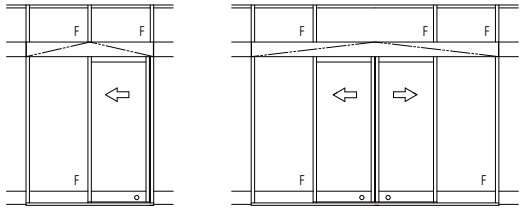

変更記事	設計監理 殿	工事名 工事	照査	担当	作図	尺度 1/1	御承認印	図番
	施工 殿	図面内容 EXIMA S1e RC枠 自動ドア【一般スライド】エンジン外付(一般タイプ) たて骨35mm見付 たてかまち35mm見付 障子23mm溝幅 枠18mm溝幅	. .	. .	. .	/	年 月 日	通し図番

YKK ap