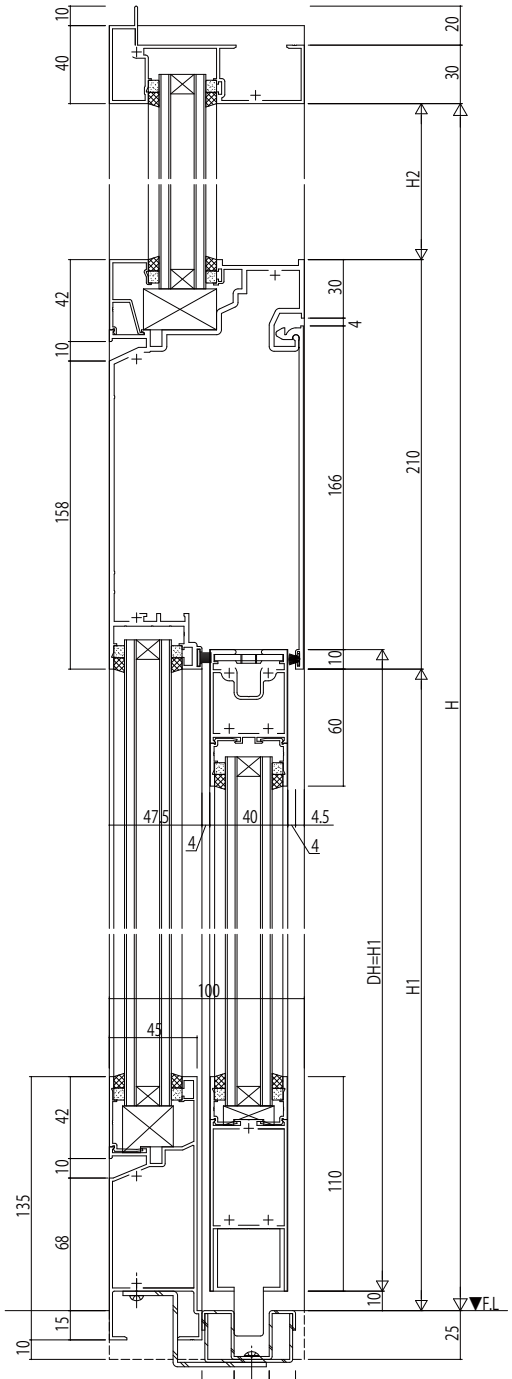

幅木135見付

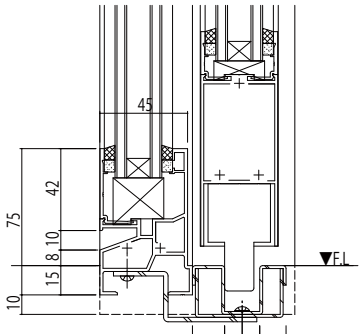

幅木75見付

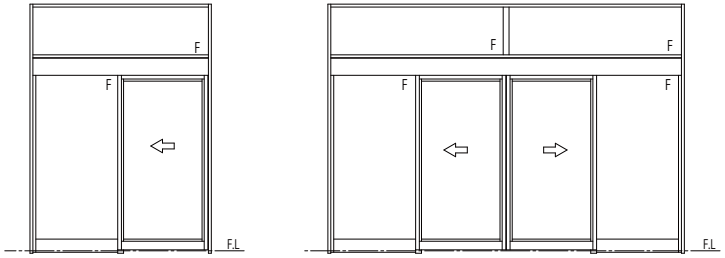

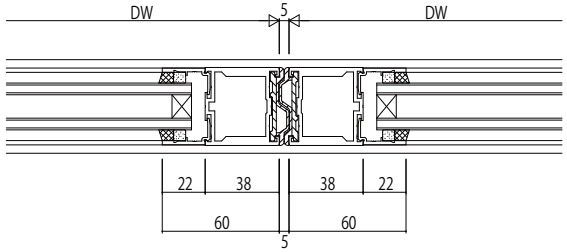

引分け突合せ部

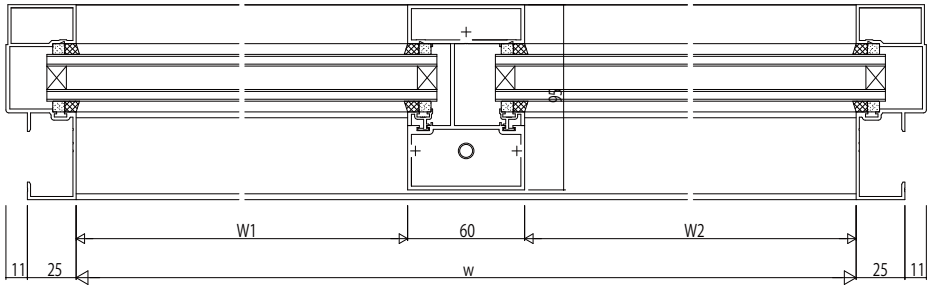

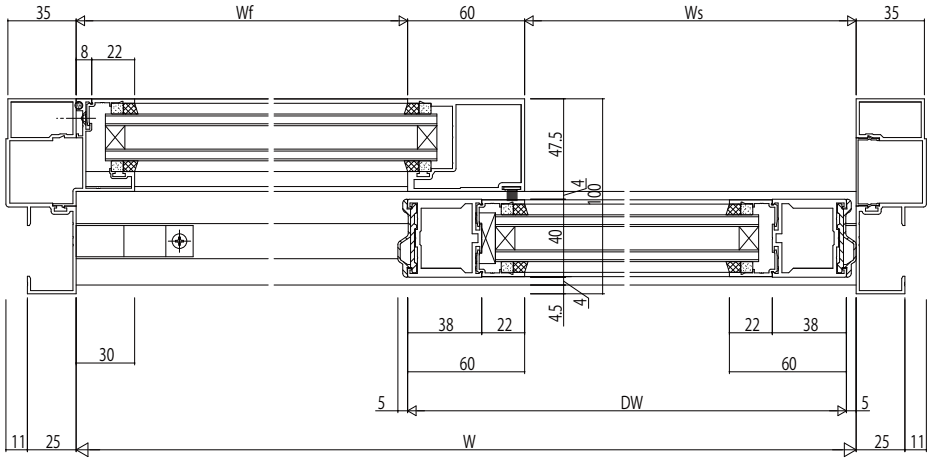

変更記事	設計監理 殿	工事名 工事	照査	担当	作図	尺度 1/1	御承認印	図番
	施工 殿	図面内容 EXIMA S1e ALC枠 自動ドア【一般スライド】エンジン内蔵(一般タイプ) たて骨60mm見付 たて框60mm見付 障子35mm溝幅 枠35mm溝幅	. .	. .	. .	/	年 月 日	通し図番

YKK ap