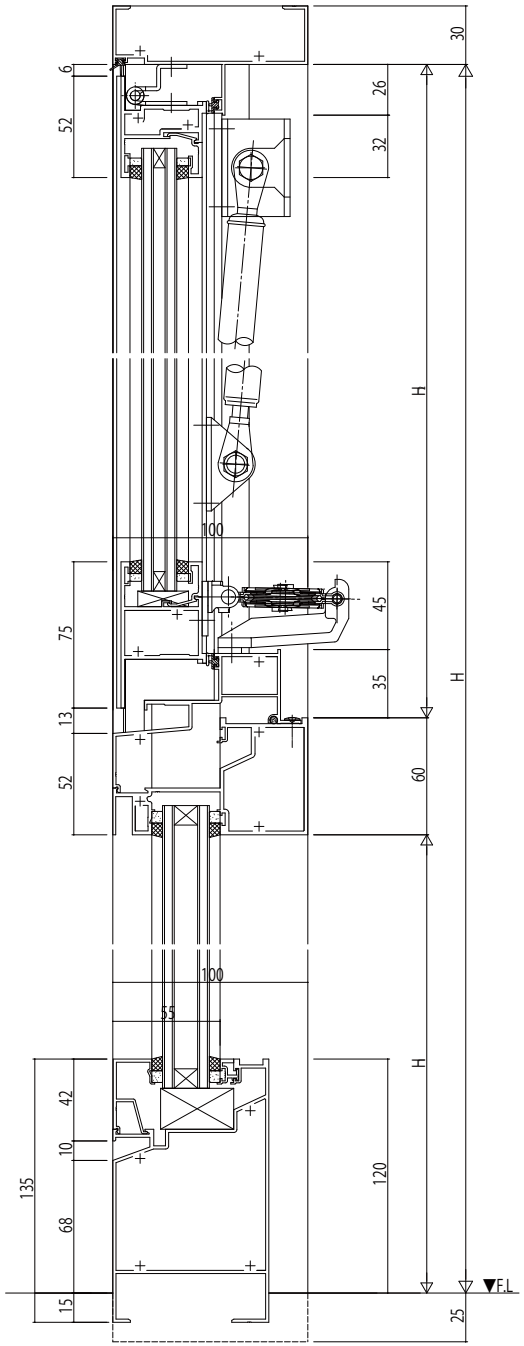

突出し窓／FIX窓

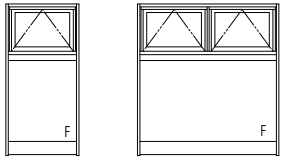

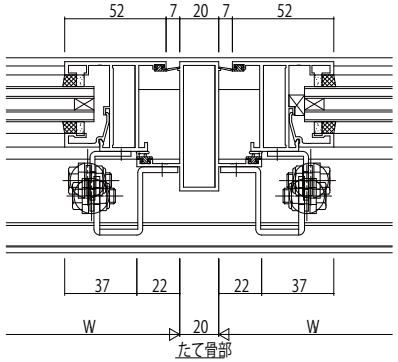

たて骨部

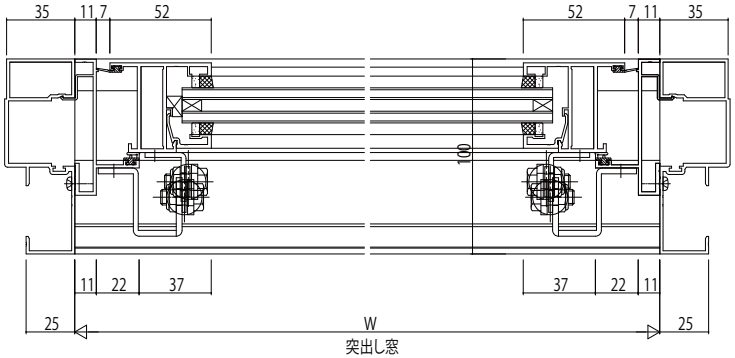

突出し窓

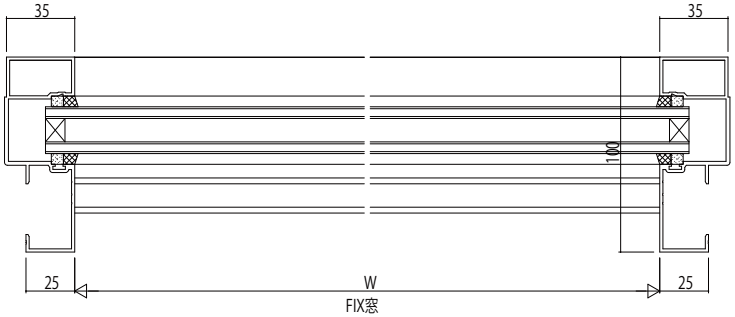

FIX窓

変更記事	設計監理	工事名	照査	担当	作図	尺度	御承認印	図番
	殿	EX51E242 工事				1/1		
	施工 殿	図面内容 EXIMA 51e RC枠 突出し窓【排煙窓・露出ｵﾍﾟﾚｰﾀｰ仕様】 30mm溝幅	. .	. .	. .	/	年 月 日	通し図番

YKK ap