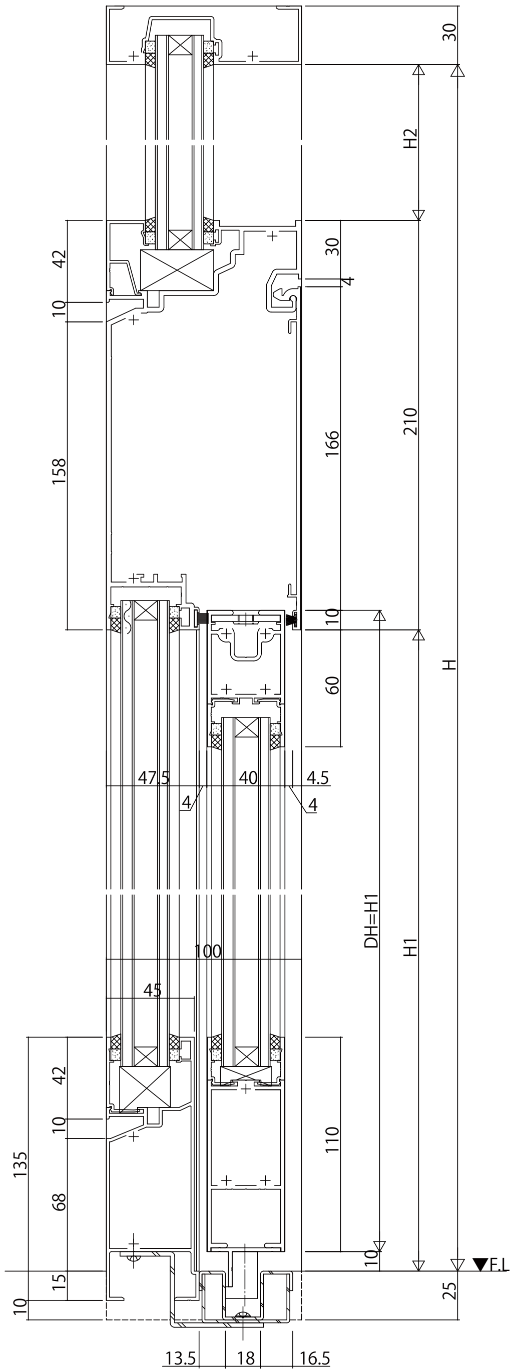
30
H2
42
10
30
4
158
210
166
10
60
47.5
40
4.5
4
4
100
DH=H1
H1
H
45
42
10
135
68
15
10
110
10
25
▼F.L
13.5
18
16.5

135mm見付幅木
FIX窓/自動ドア

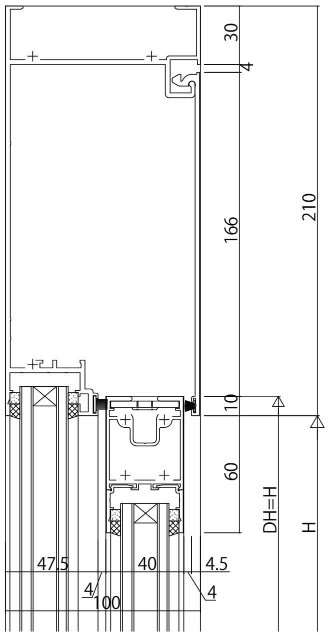
30
4
166
210
10
60
DH=H
H
47.5
40
4.5
4
100
4

ランマなしの場合

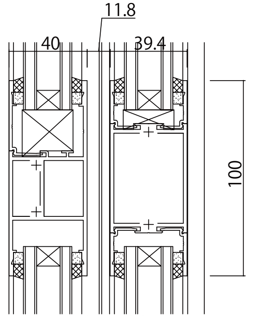
11.8
40
39.4
100

中骨・中桟

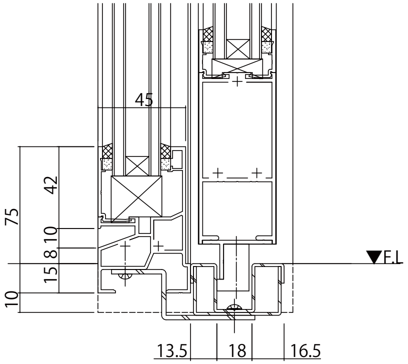
45
42
75
10
8
15
10
▼F.L
13.5
18
16.5

75mm見付幅木

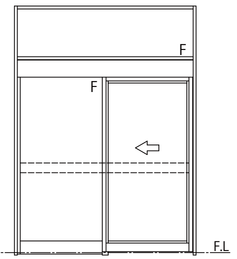

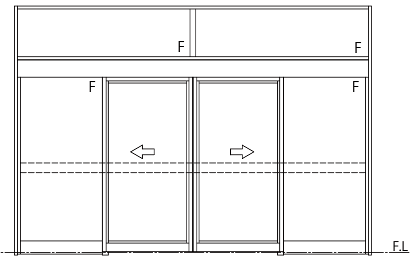

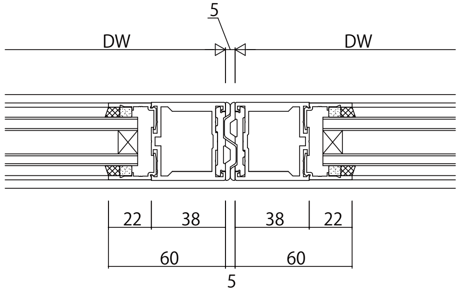
5
DW
DW
22
38
38
22
60
60
5

引分け突合せ部

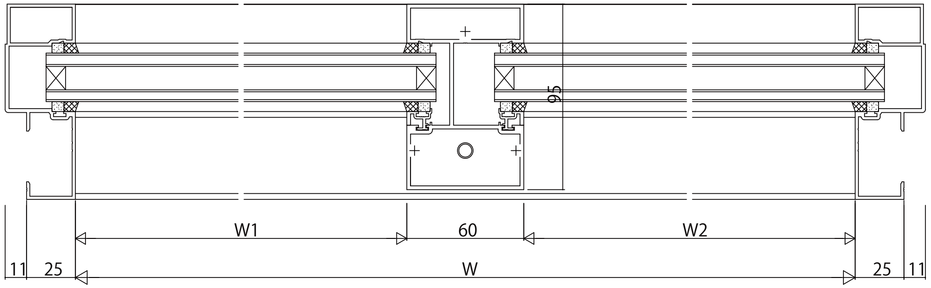
95
W1
60
W2
11
25
W
25
11

FIX窓

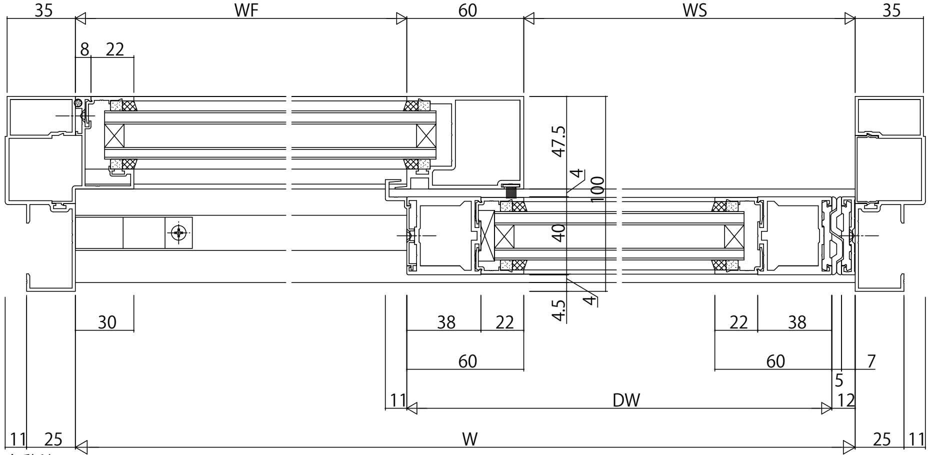
35
WF
60
WS
35
8
22
47.5
4
100
40
4.5
4
30
38
22
22
38
60
60
7
5
11
DW
12
11
25
W
25
11

自動ドア

変更記事	設計監理		工事名	照査	担当	作図	尺度	御承認印	図番
		殿	工事				1/1		
	施工	殿	図面内容 EXIMA 51e RC枠 自動ﾄﾞｱ【一般ｽﾗｲﾄﾞ】ｴﾝｼﾞﾝ内蔵(厚肉形材) たて骨60mm見付 たてかまち60mm見付 障子35mm溝幅 枠35mm溝幅 戸当り材にｼﾘｺｰﾝｽﾎﾟﾝｼﾞを使用	. .	. .	. .		年 月 日	通し図番

YKK ap