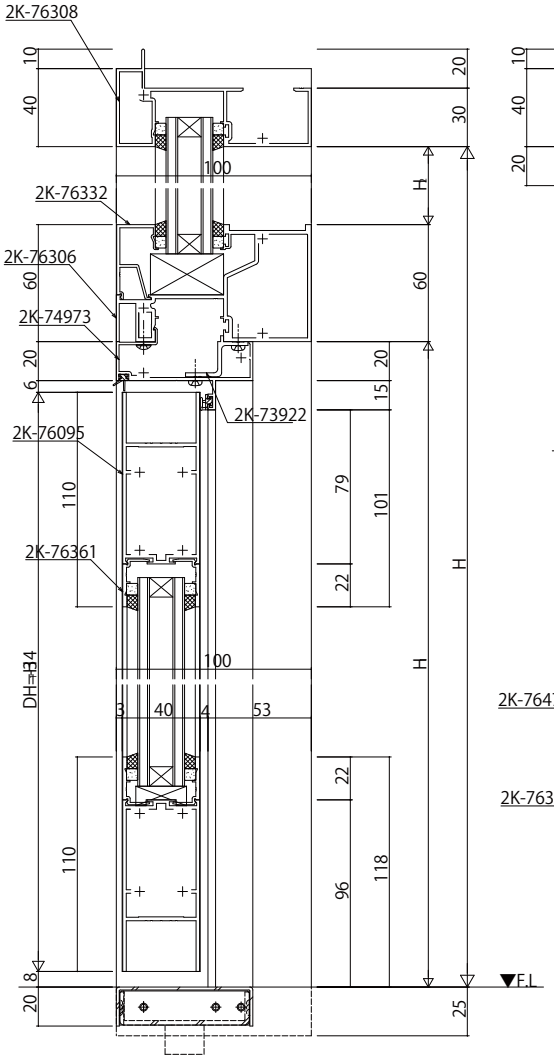

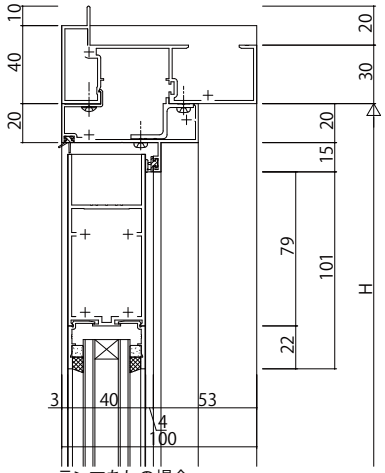

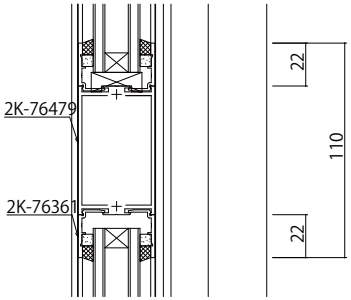

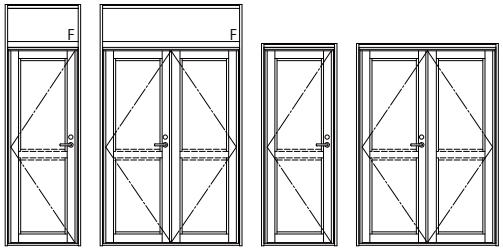

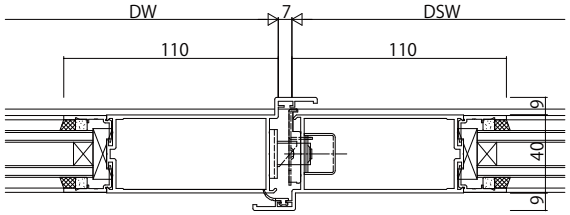

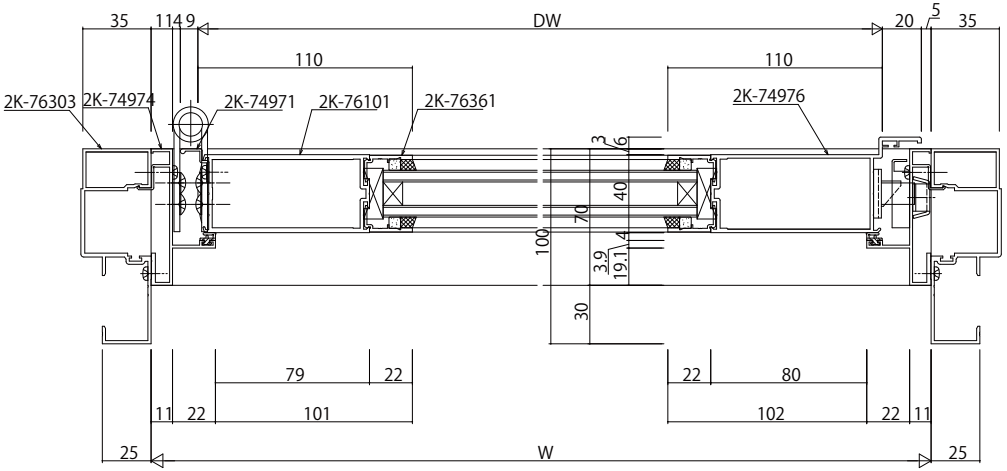

変更記事	設計監理 殿	工事名 工事	照査	担当	作図	尺度 1/1	御承認印	図番
	施工 殿	図面内容 Fef ALC枠 片開きドア/両開きドア【丁番ドア】かまちタイプ【一般タイプ】 100見込 たてかまち110mm見付 障子:35mm溝幅 枠:35mm溝幅					年 月 日	通し図番

YKK ap