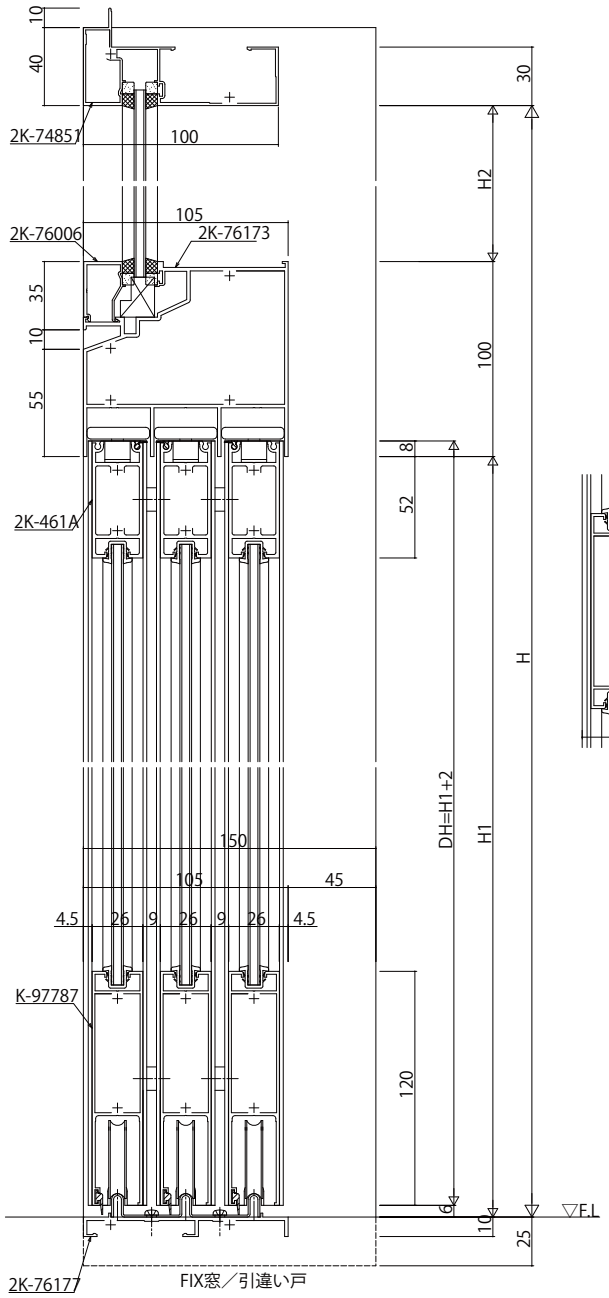

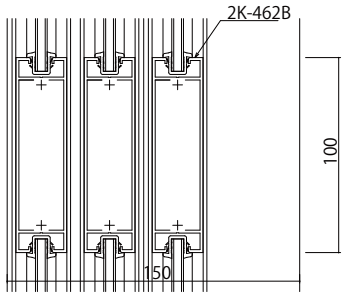

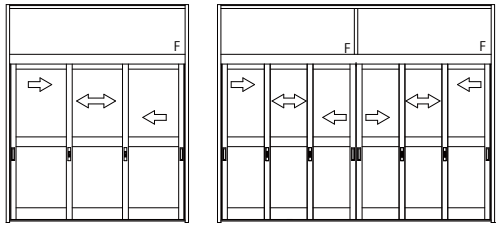

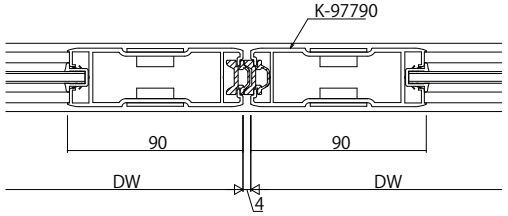

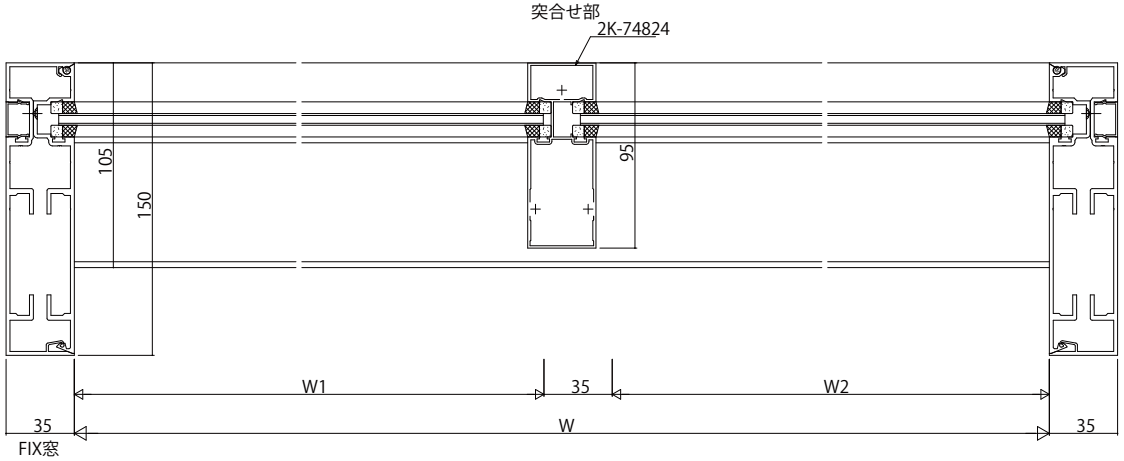

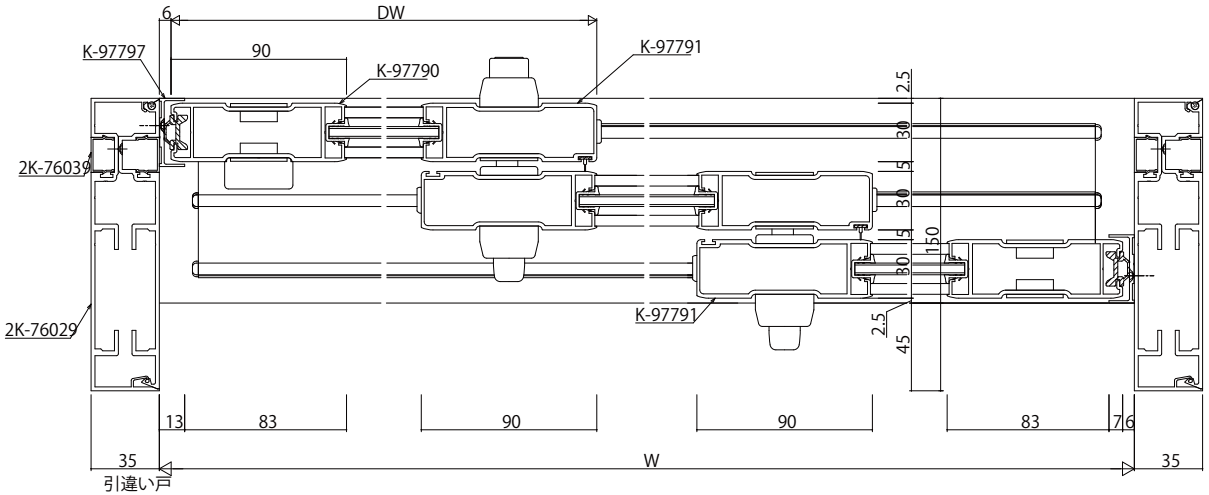

変更記事	設計監理 殿	工事名 工事	照査	担当	作図	尺度 1/1	御承認印	図番
	施工 殿	図面内容 Fef ALC枠 引違い戸【かまちﾀｲﾌﾟ】枠内 3・6枚建 たてかまち90見付 障子:11mm溝幅 枠:18mm溝幅	. .	. .	. .		年 月 日	通し図番

YKK ap