●方立

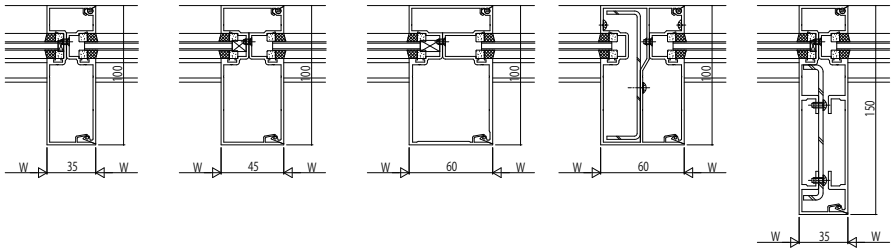

●吊束・たて骨

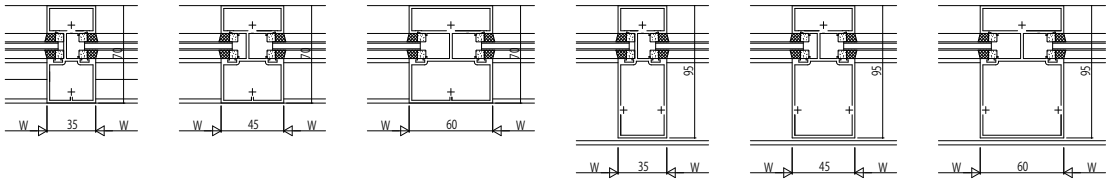

●無目

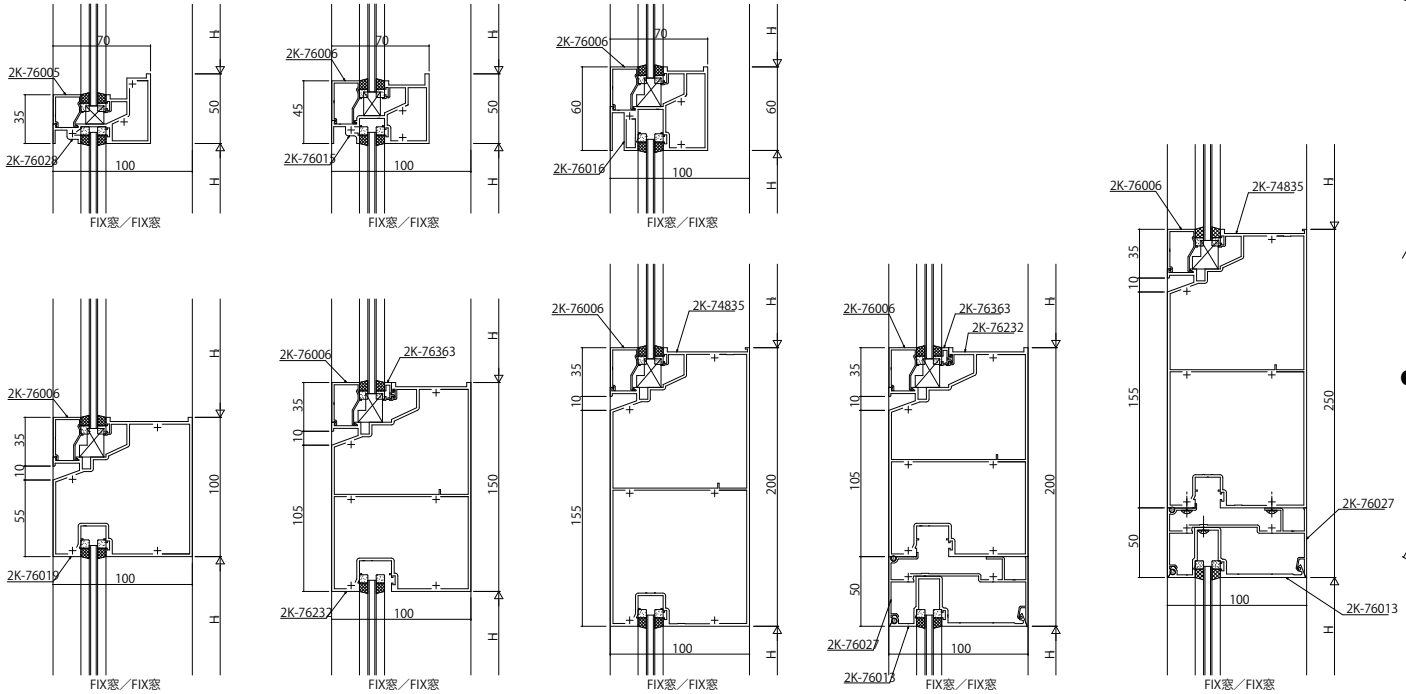

●90°コーナー方立

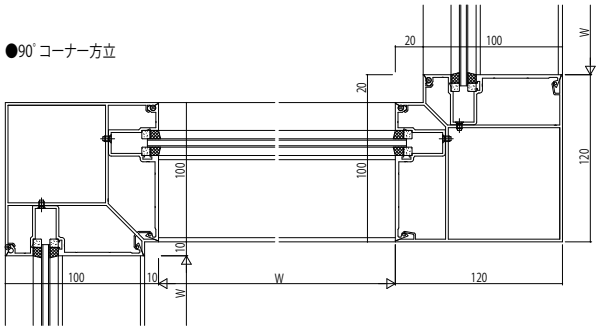

●3方コーナー方立

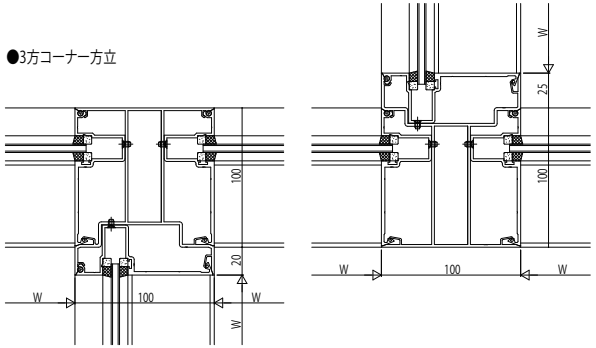

●120°コーナー方立

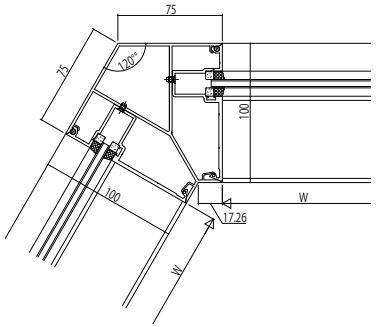

●135°コーナー方立

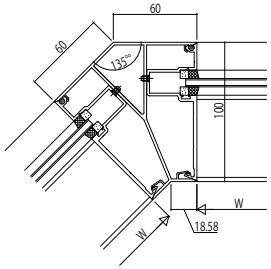

●自在方立

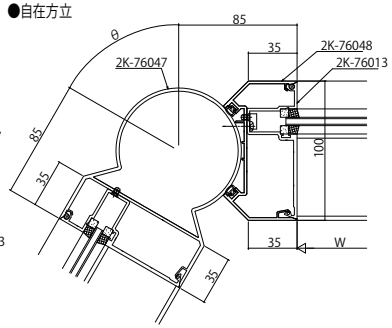

●90°コーナー方立 出隅矢尻型

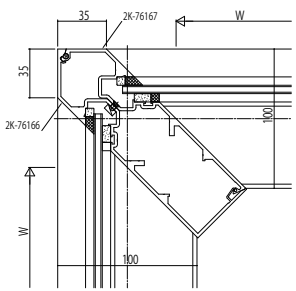

変更記事	設計監理 殿	工事名 工事	照査	担当	作図	尺度 1/1	御承認印	図番
	施工 殿	図面内容 Fef FIX窓 方立・無目 100見込 18mm溝幅	..	..	..		年 月 日	通し図番

YKK ap