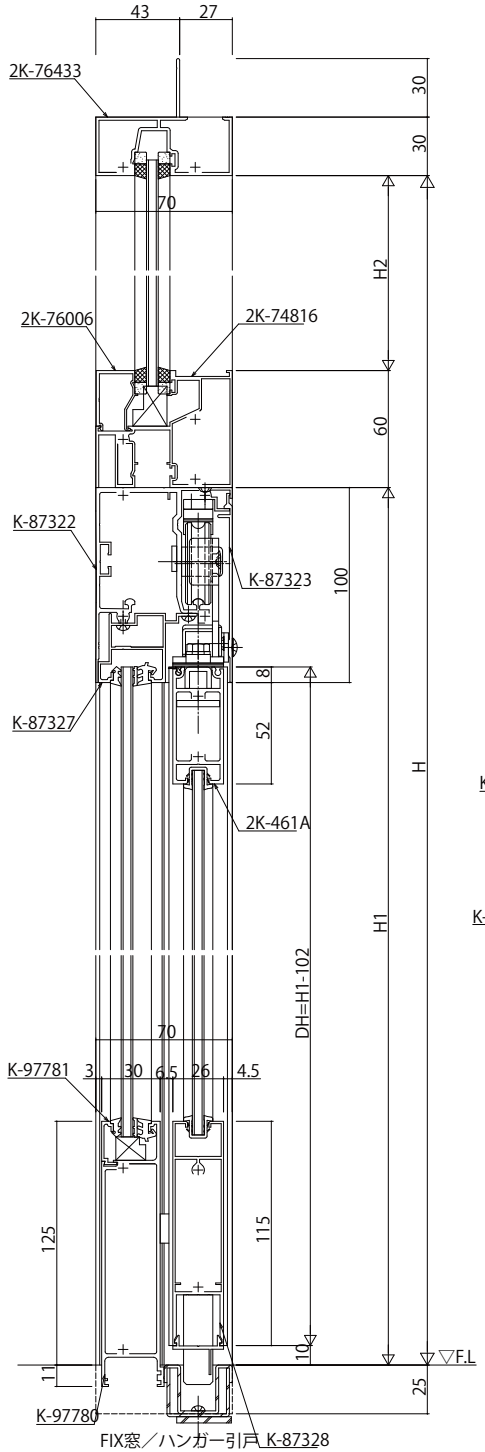

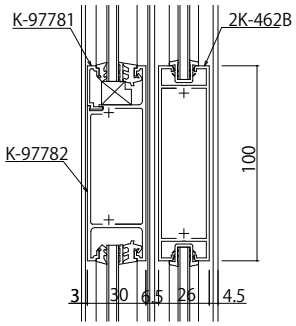

中骨・中桟部

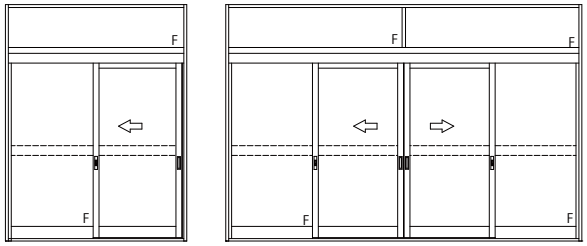

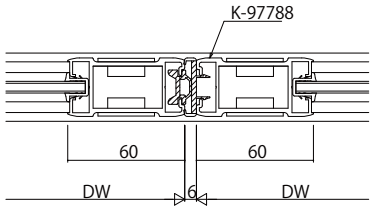

突合せ部

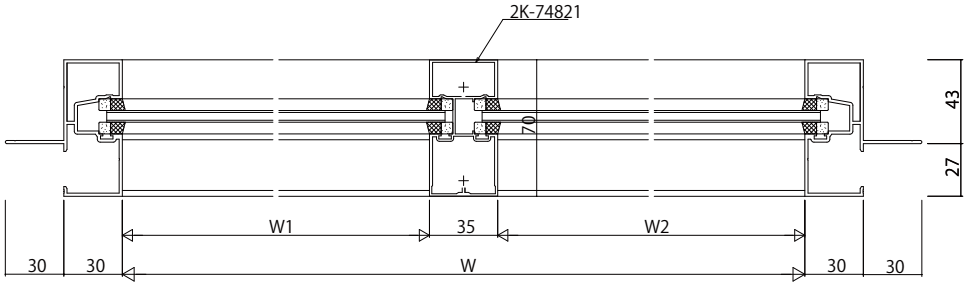

FIX窓

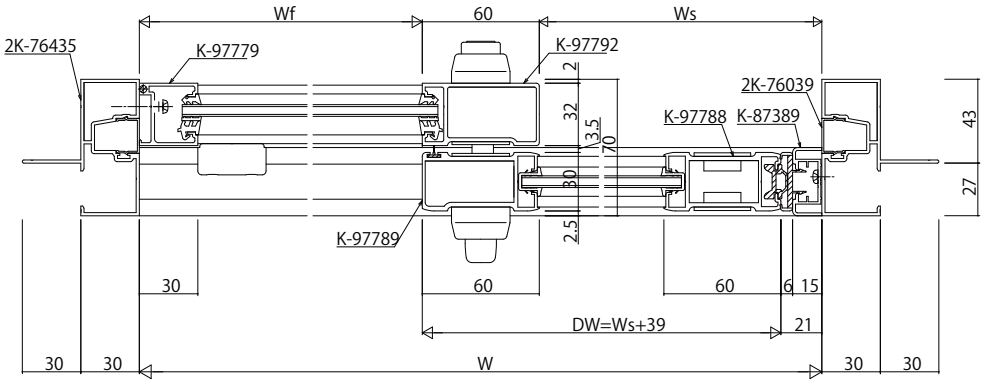

ハンガー引戸

変更記事	設計監理 殿	工事名 工事	照査	担当	作図	尺度 1/1	御承認印	図番
	施工 殿	図面内容 Fef 半外付枠 ﾊﾝｶﾞｰ引戸 片引き戸／引分け戸【かまちタイプ】 軽量ﾀｲﾌﾟ 70見込 枠内 たてかまち60見付 障子:11mm溝幅 枠:18mm溝幅					年 月 日	通し図番

YKK ap