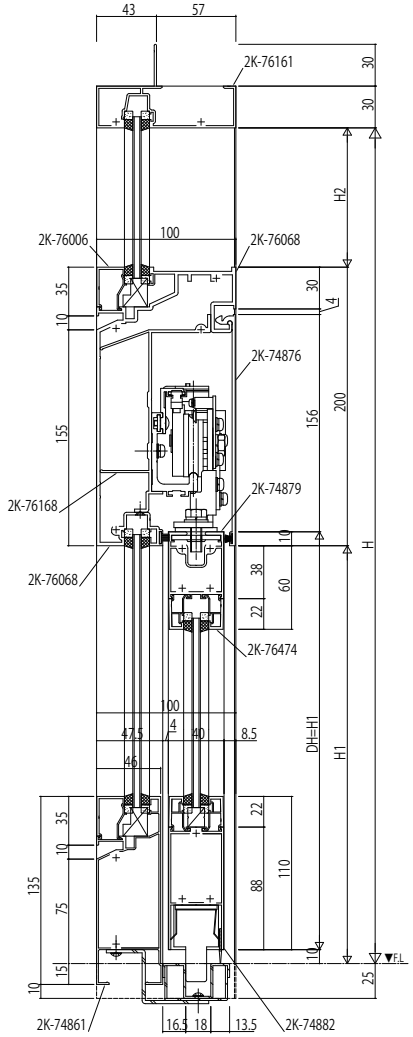

FIX窓/ハンガー引戸
135mm見付幅木

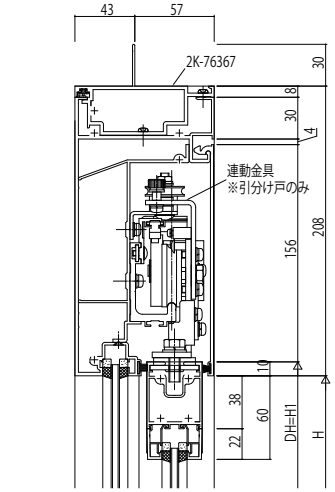

ランマなしの場合

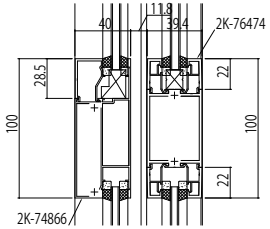

中骨・中桟

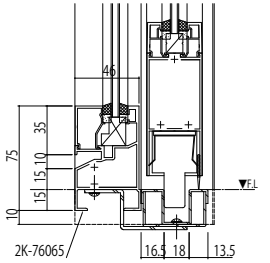

75mm見付幅木

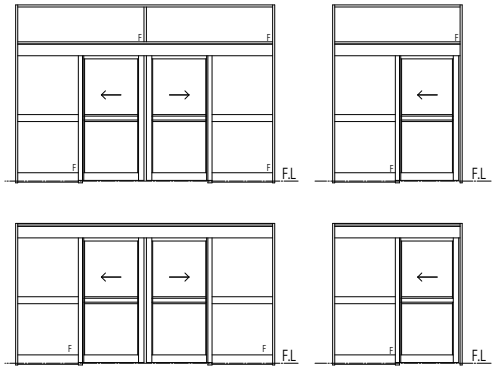

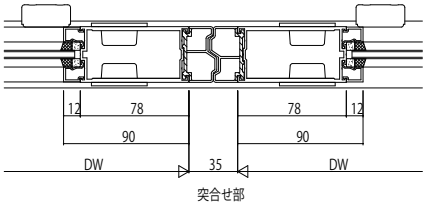

突合せ部

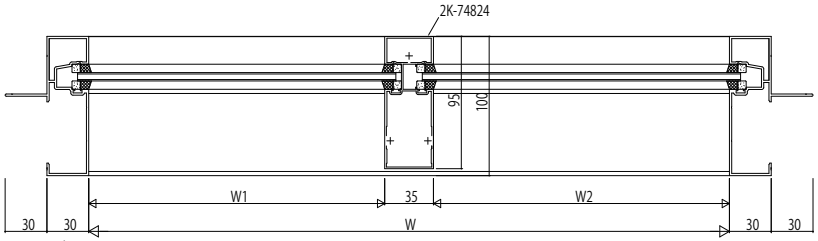

FIX窓

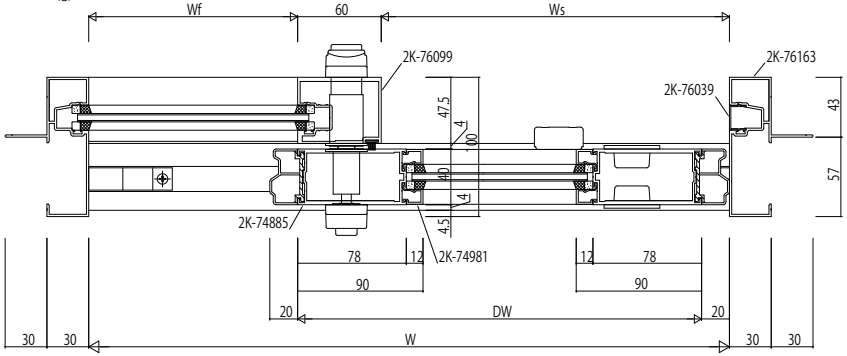

ハンガー引戸

変更記事	設計監理	工事名	照査	担当	作図	尺度	御承認印	図番
	殿	工事				1/1	年月日	
	施工 殿	図面内容 Fef 半外付枠 ハンガー引戸 片引き戸/引分け戸 おまちタイプ 重量タイプ 自閉式 枠内100見込 たてかまち90見付 障子18mm薄幅 枠60mm薄幅。						通し図番

YKK ap