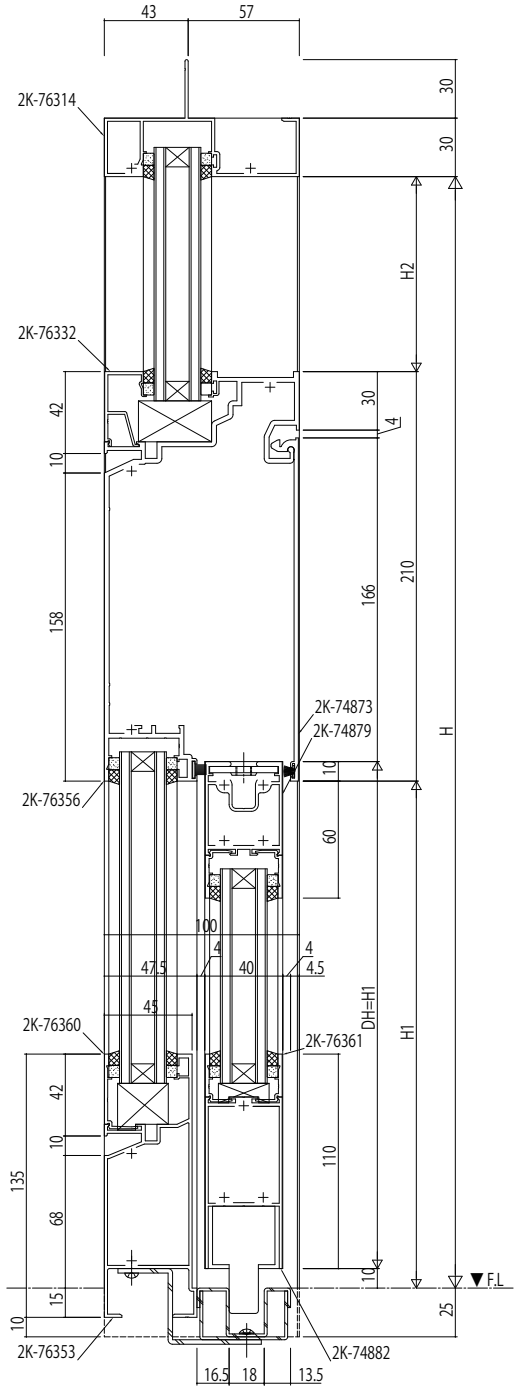

135mm見付幅木
FIX窓/自動ドア

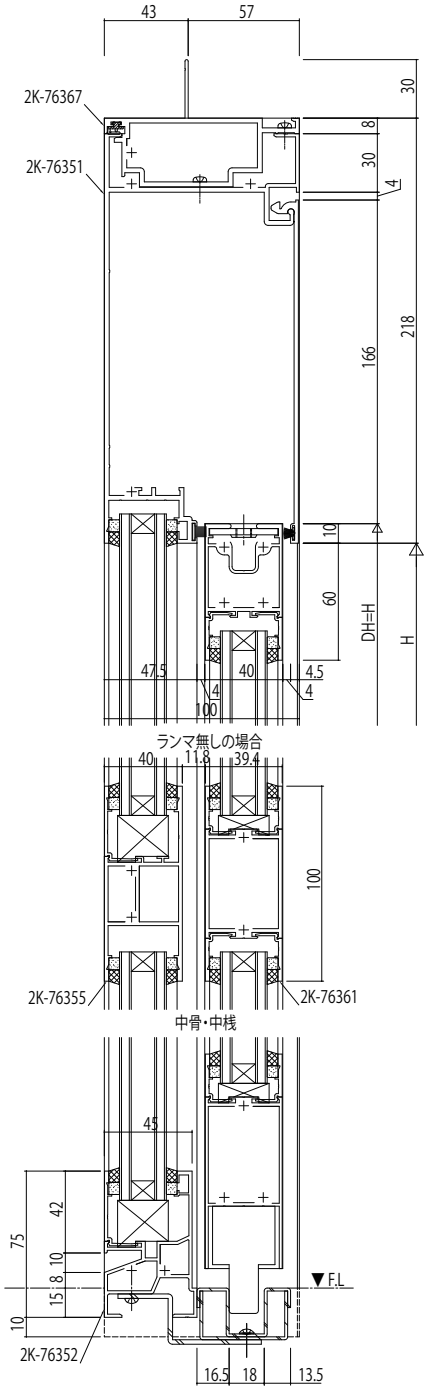

幅木75見付

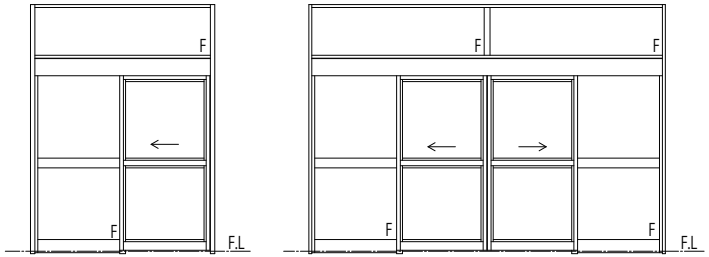

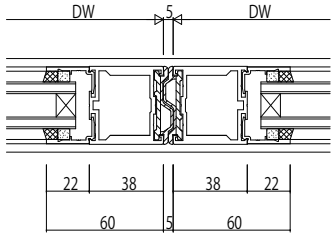

引分け突合せ部

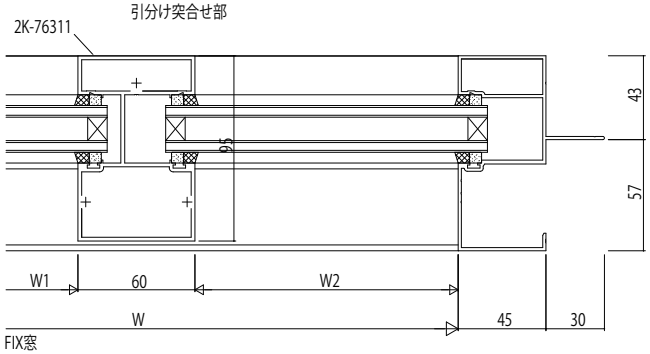

FIX窓

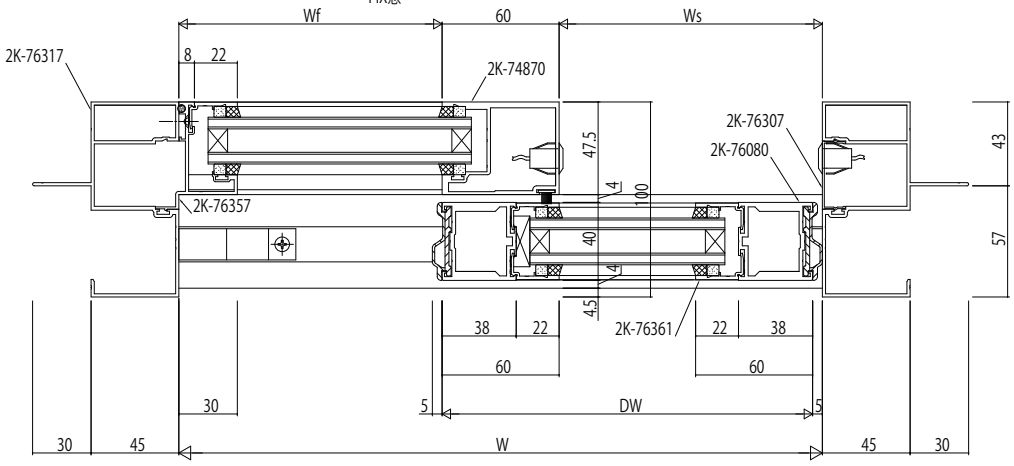

自動ドア

変更記事	設計監理 殿	工事名 工事	照査	担当	作図	尺度 1/1	御承認印	図番
	施工 殿	図面内容 Fef 半外付枠 自動ドア【一般スライド】エンジン内蔵 たて骨60見付 障子35mm溝幅 枠35mm溝幅	. .	. .	. .	/	年 月 日	通し図番

YKK ap