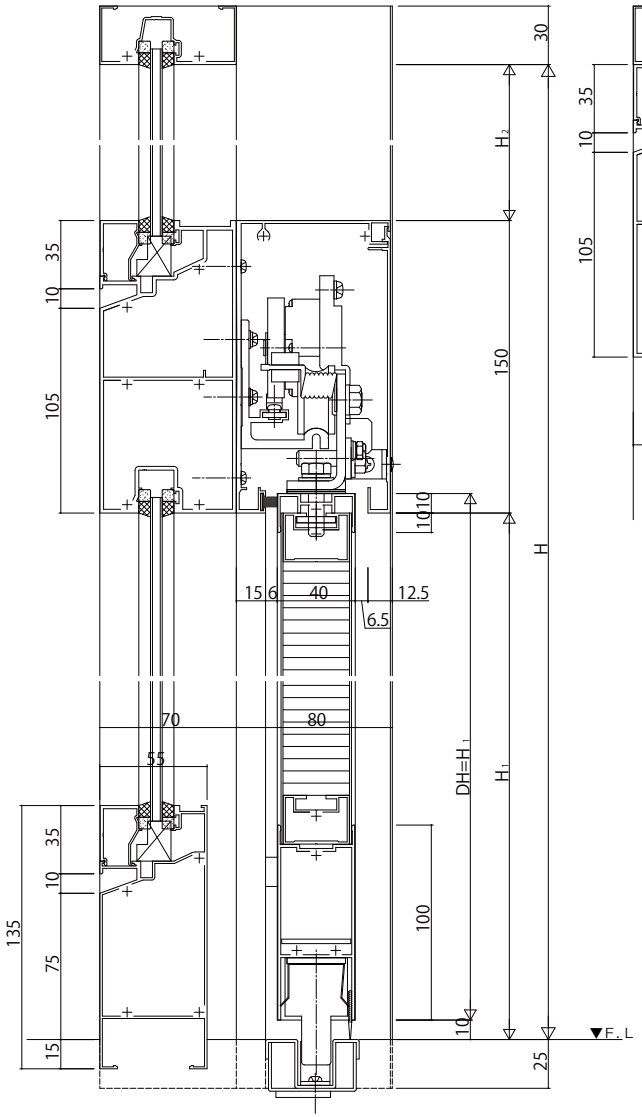

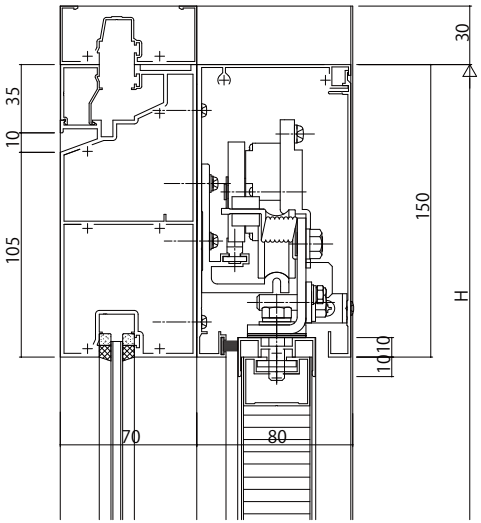

ランマなしの場合

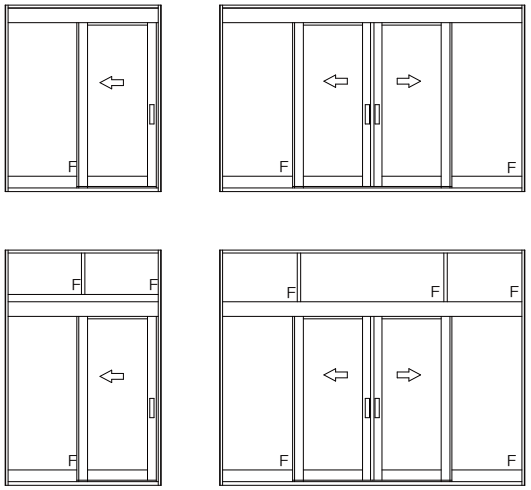

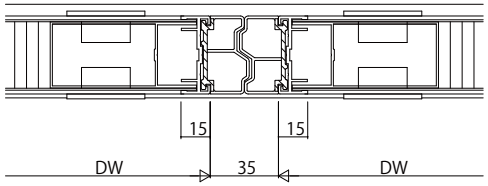

突合せ部

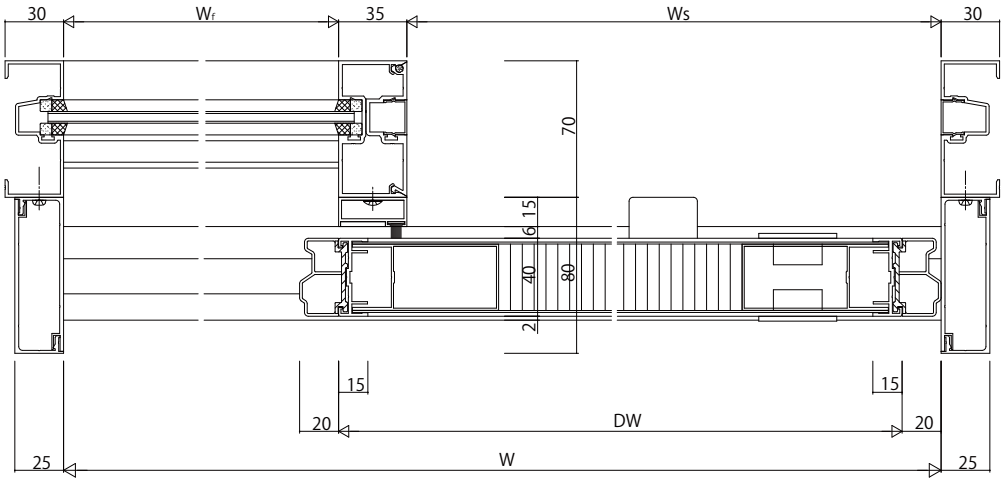

変更記事	設計監理 殿	工事名 工事	照査	担当	作図	尺度 1/1	御承認印	図番
	施工 殿	図面内容 Fef ﾊﾝｶﾞｰ引戸 RC枠 引込み戸【ﾌﾗｯｼｭﾀｲﾌﾟ】 重量ﾀｲﾌﾟ 自閉式 70見込 外付 枠:18mm溝幅	. .	. .	. .	/	年 月 日	通し図番

YKK ap