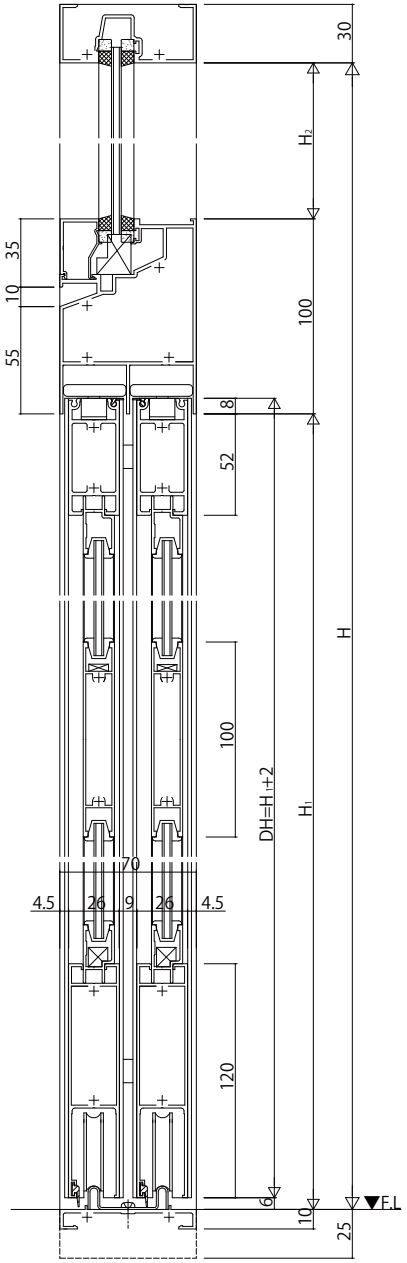

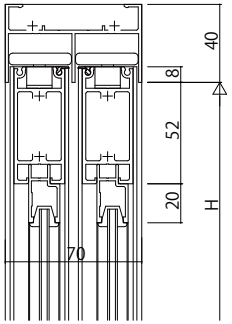

ランマなしの場合

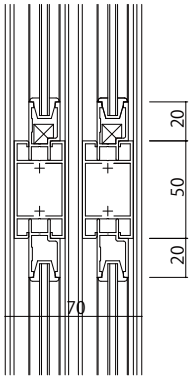

中桟部

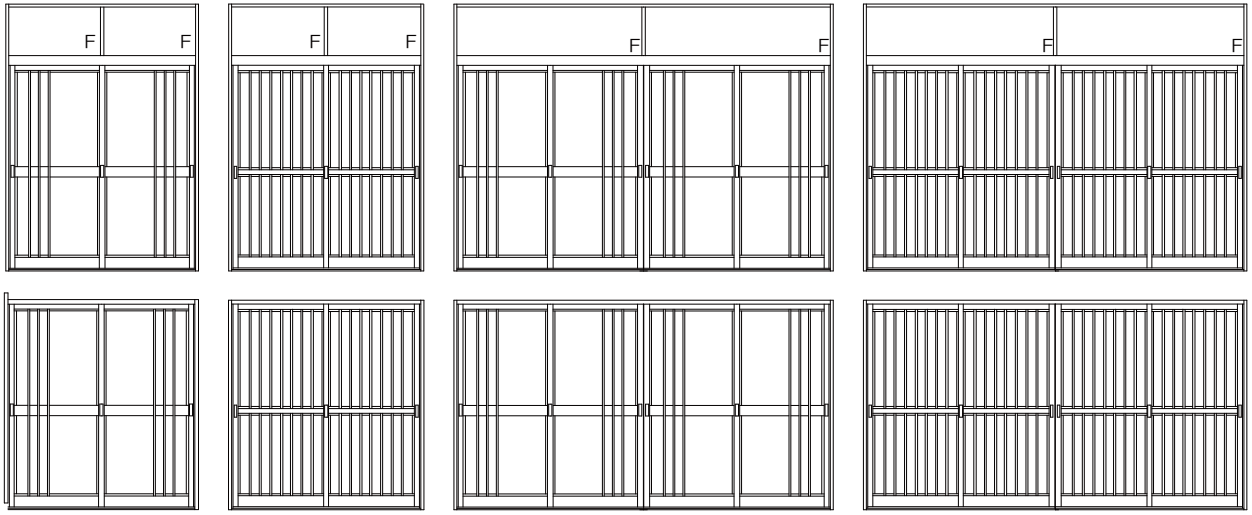

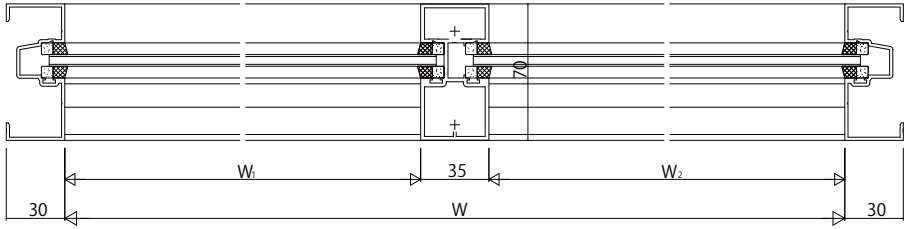

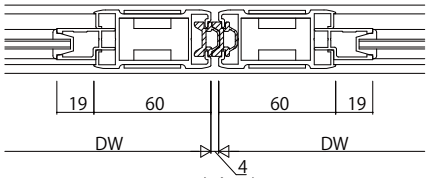

突合せ部

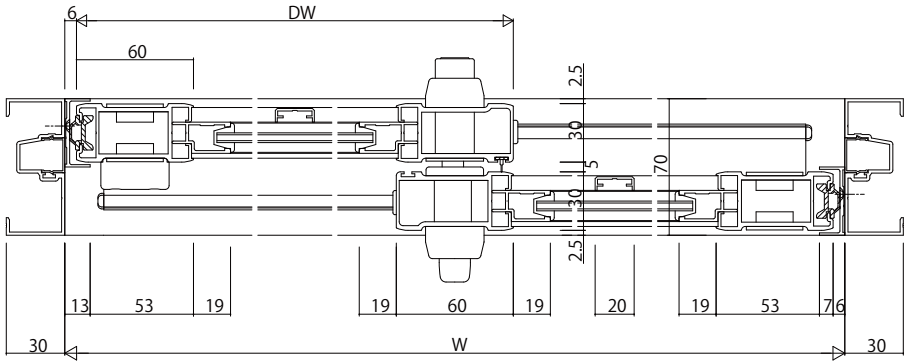

変更記事	設計監理	工事名	照査	担当	作図	尺度	御承認印	図番
	殿	工事				1/1	年 月 日	
	施工 殿	図面内容 Fef RC枠 引違い戸【かまちタイプ】 枠内 2・4枚建(格子付) たてかまち60mm見付 障子:11mm溝幅 枠:18mm溝幅	. .	. .	. .	/		通し図番

YKK ap