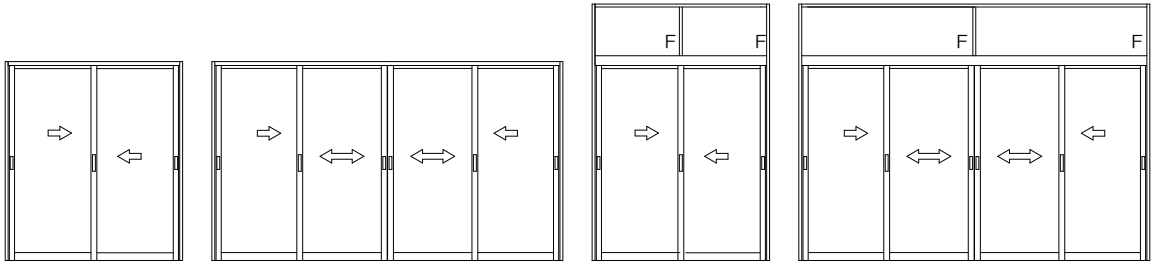

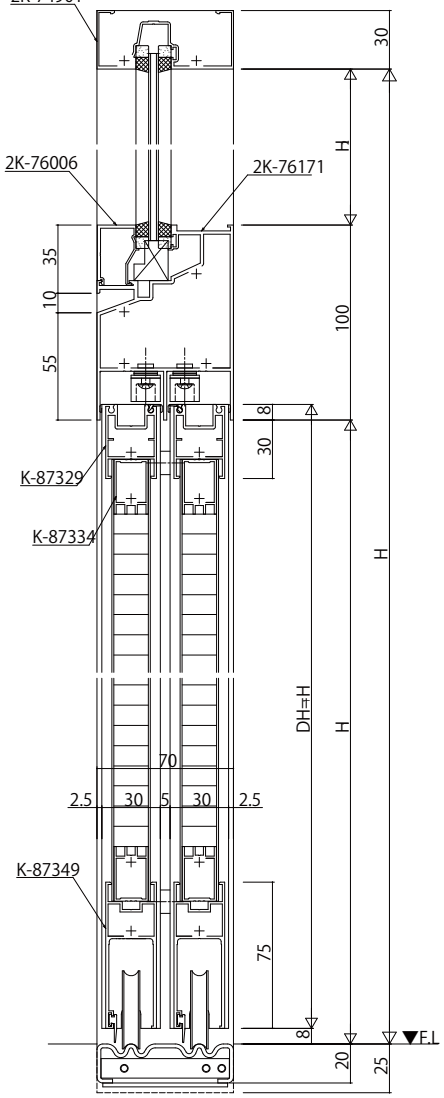

FIX窓／引違い戸

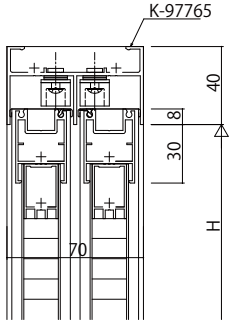

ランマなしの場合

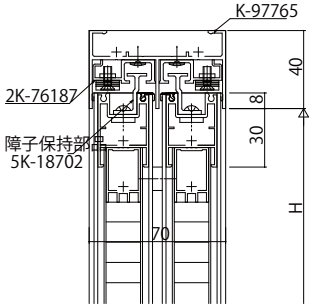

ランマなしの場合
障子保持部品(オプション)

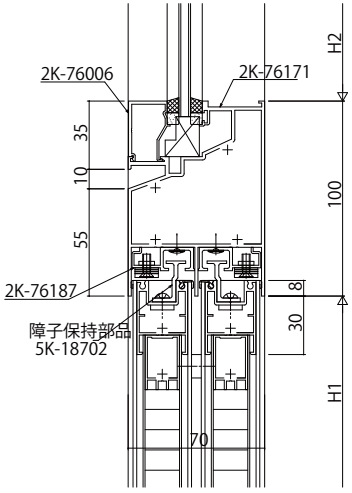

ランマ有の場合
障子保持部品(オプション)

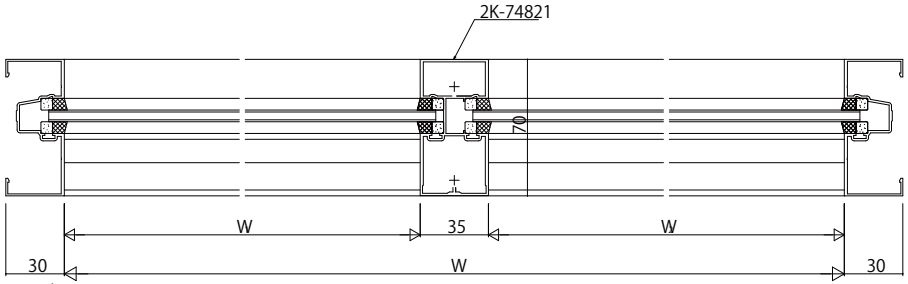

FIX窓

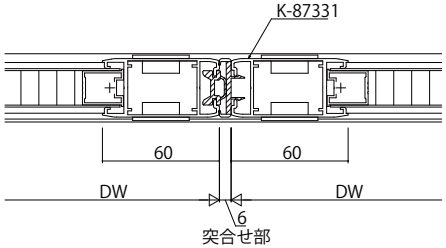

突合せ部

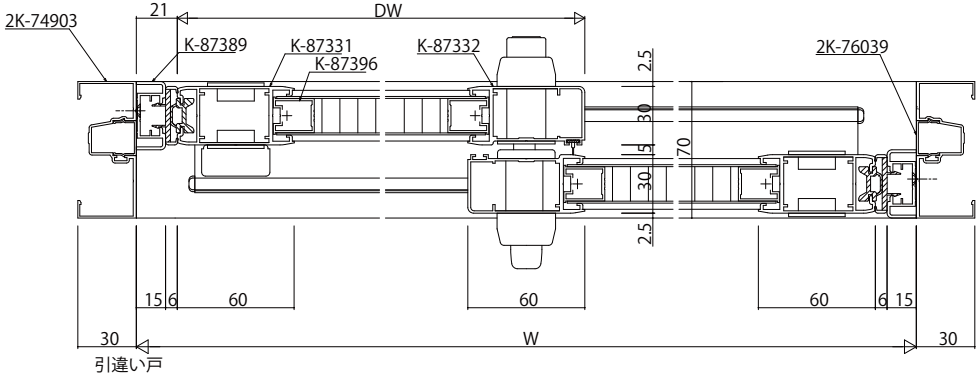

引違い戸

変更記事	設計監理 殿	工事名 工事	照査	担当	作図	尺度 1/1	御承認印	図番
	施工 殿	図面内容 Fef RC枠 引違い戸【ﾌﾗｯｼｭﾀｲﾌﾟ】ｽﾃﾝﾚｽ 下枠(屋内専用)枠内 2・4枚建 枠:18mm溝幅	. .	. .	. .		年 月 日	通し図番

YKK ap