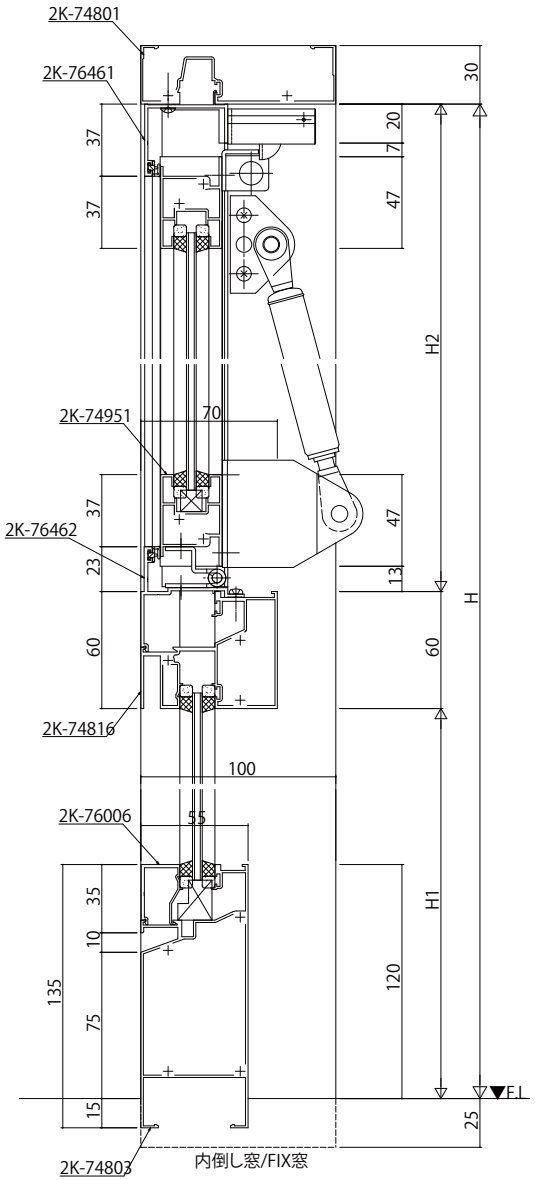

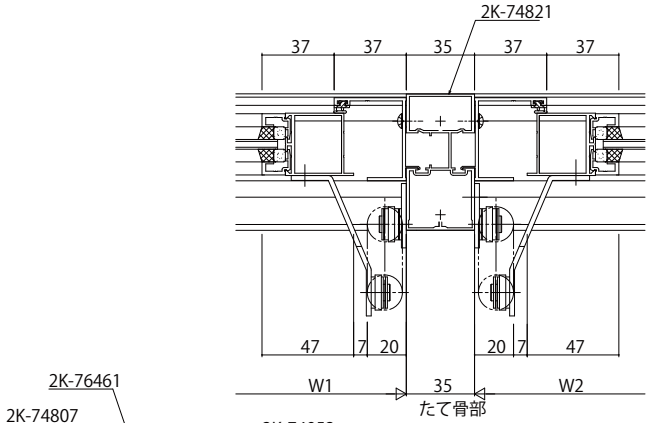

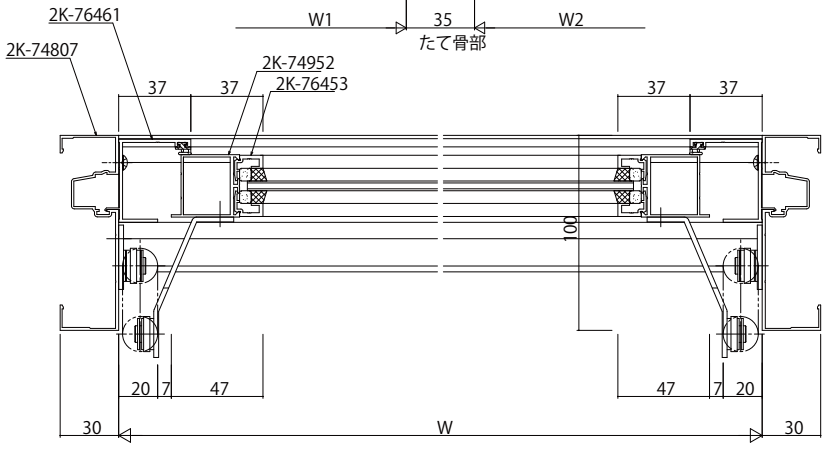

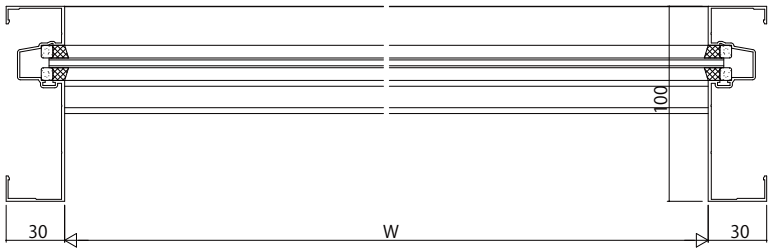

FIX窓

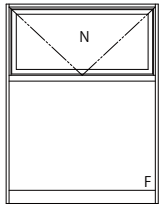

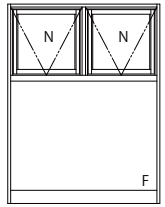

変更記事	設計監理	工事名	照査	担当	作図	尺度	御承認印	図番
	殿	工事				1/1	年月日	
	施工 殿	図面内容 Fel RC枠 内倒し窓【排煙窓・排煙錠仕様】 100見込 障子18mm溝幅 枠18mm溝幅	. .	. .	. .	/	通し図番	

YKK ap