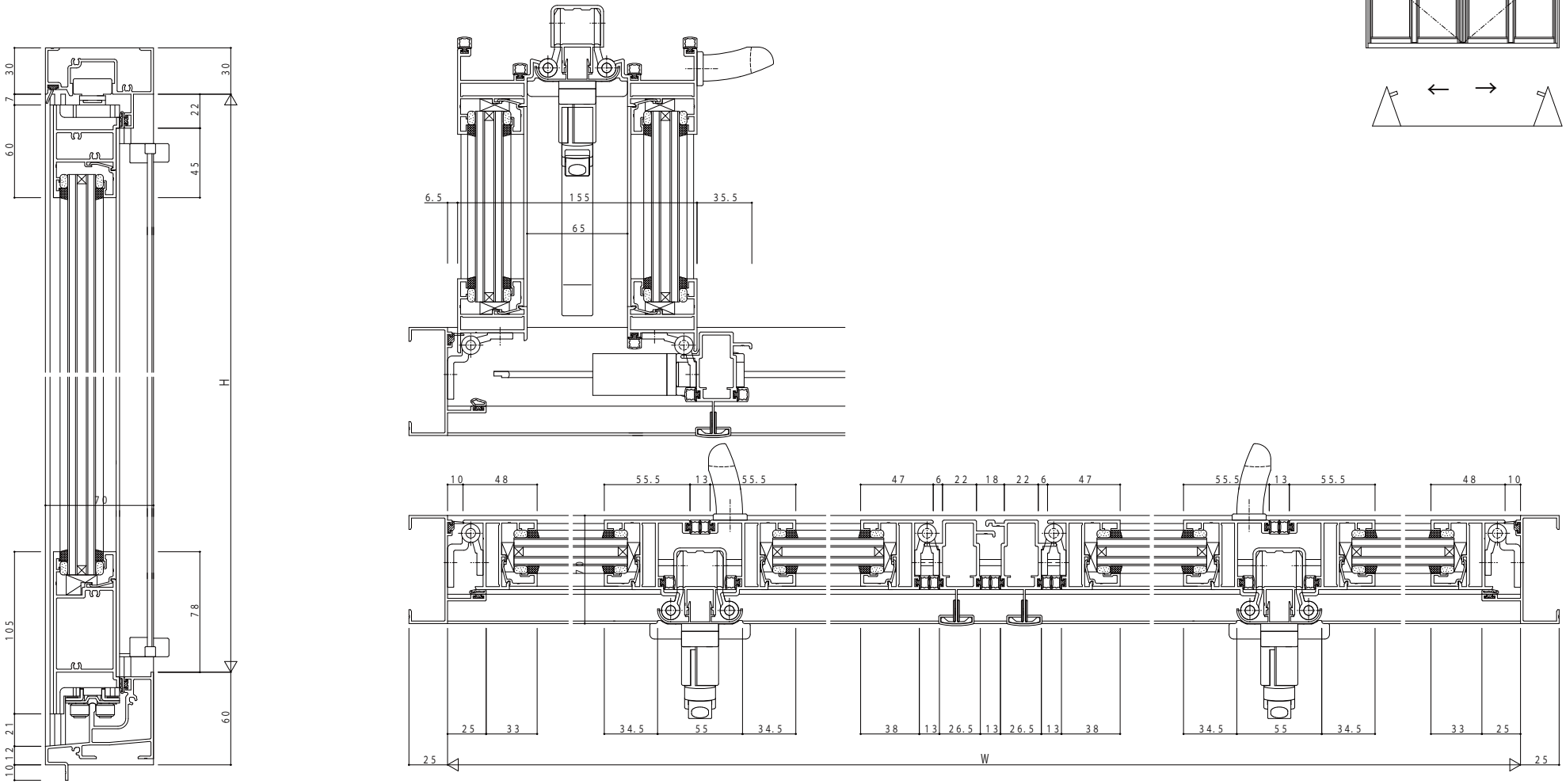

変更記事	設計監理 殿	工事名 工事	照査	担当	作図	尺度 1/1	御承認印	図番
	施工 殿	図面内容 XIMA31 折りたたみ戸【全開口折戸】 RC枠 4枚建 両開き/28mm溝幅	. .	. .	. .	/	年 月 日	通し図番

YKK ap