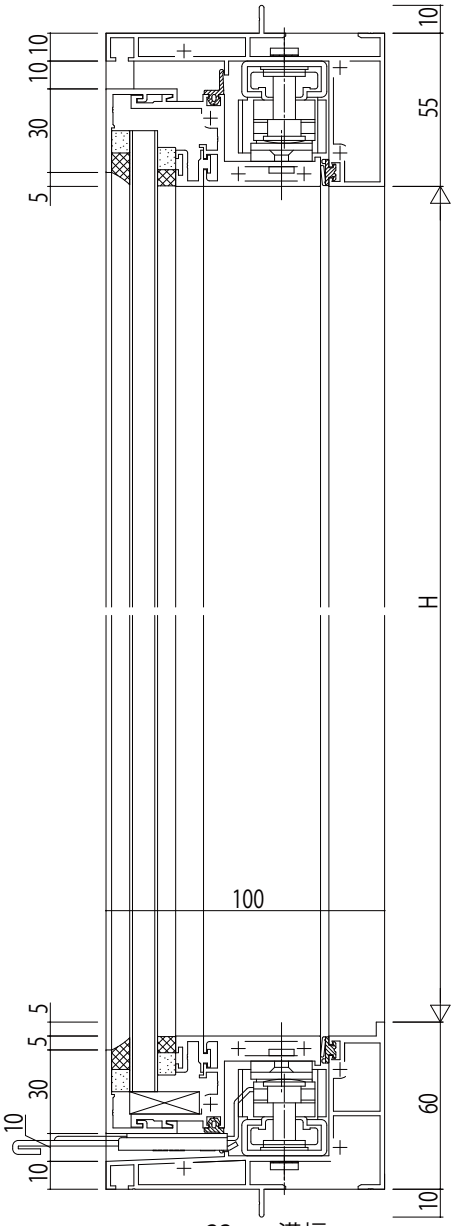

23mm溝幅

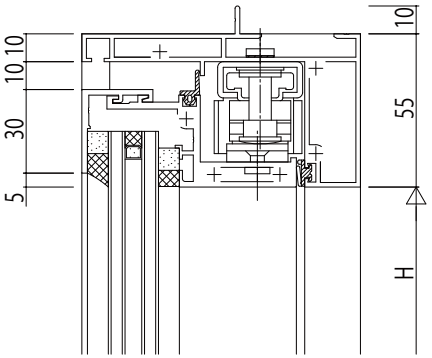

33mm溝幅

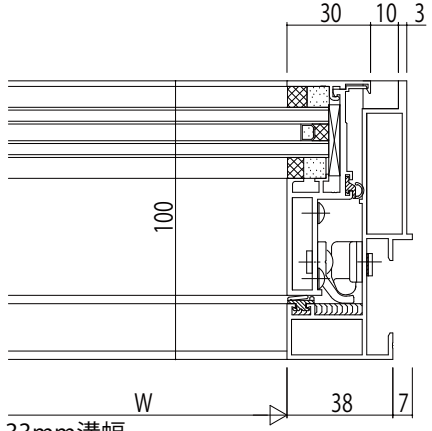

33mm溝幅

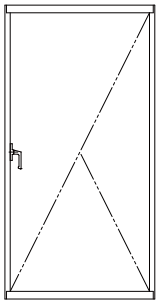

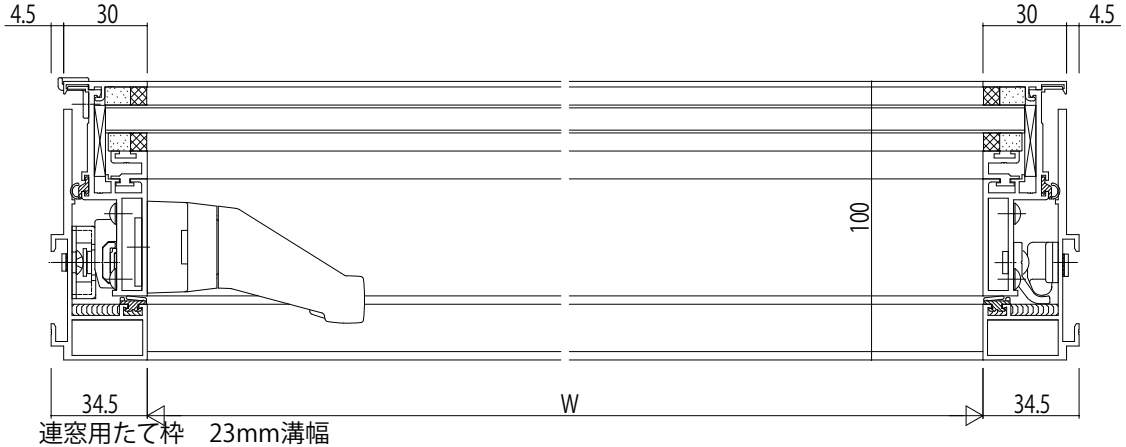

連窓用たて枠　23mm溝幅

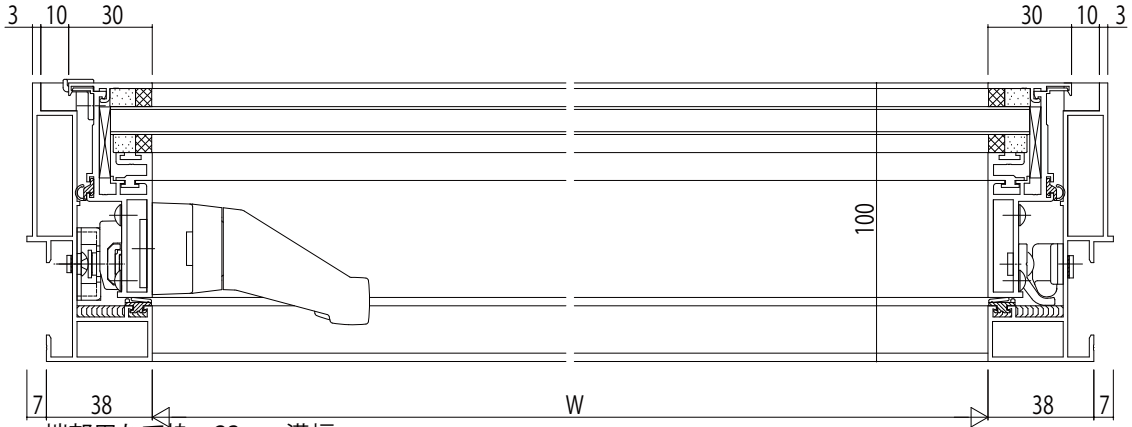

端部用たて枠　23mm溝幅

変更記事	設計監理 殿	工事名 工事	照査	担当	作図	尺度 1/1	御承認印	図番
	施工 殿	図面内容 SYSTEMA 521 大型たてすべり出し窓 つらいち枠 23・33mm溝幅 換気付非常用進入口仕様.	. .	. .			年 月 日	通し図番

YKK ap