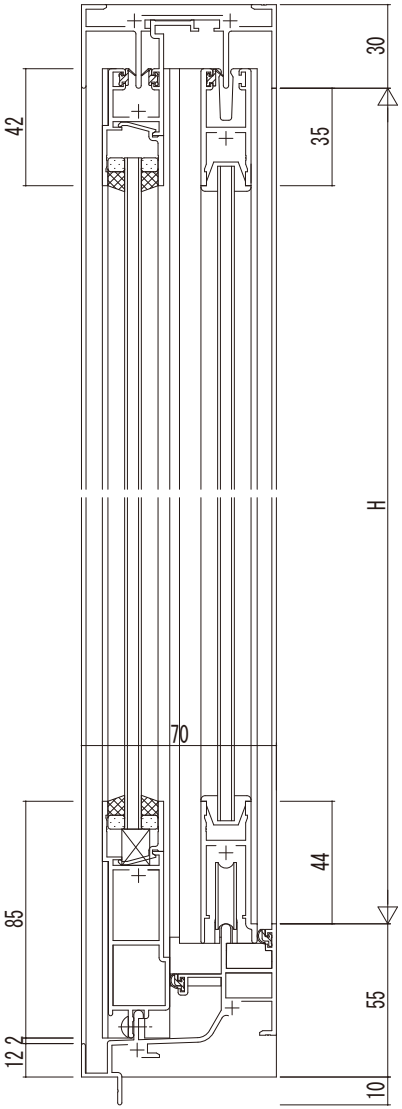

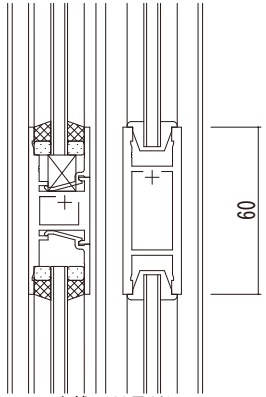

中桟（60見付）

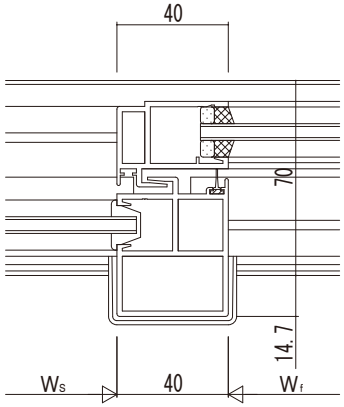

Bタイプ召合せかまち

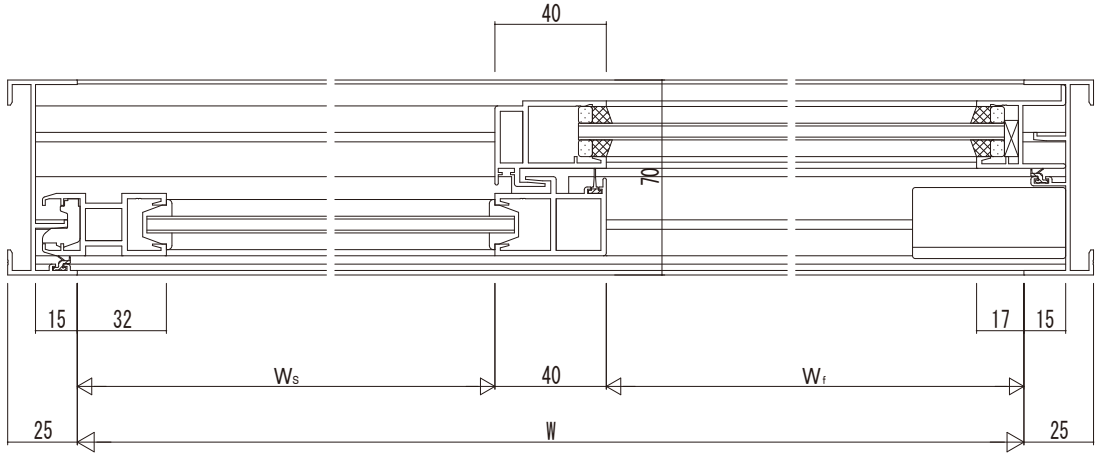

Aタイプ召合せかまち

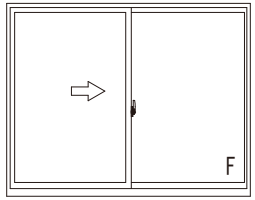

変更記事	設計監理 殿	工事名 工事	照査	担当	作図	尺度 1/1	御承認印	図番
	施工 殿	図面内容 EXIMA 31 片引き窓【内動タイプ】 N仕様 RC枠 A・Bタイプ/14mm溝幅					年 月 日	通し図番

YKK ap