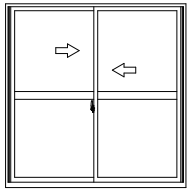

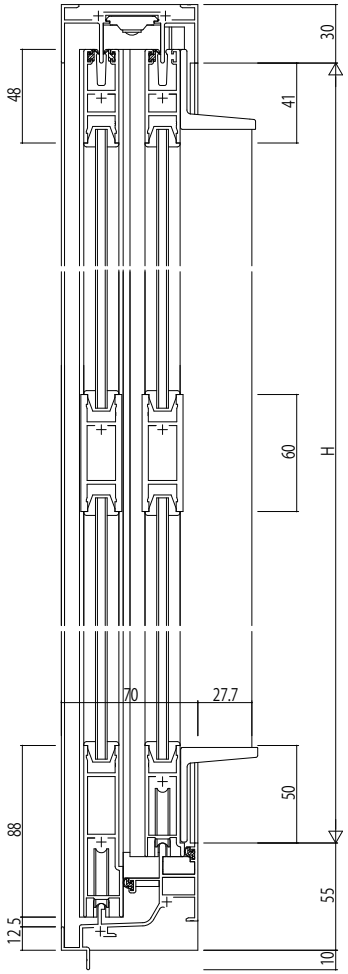

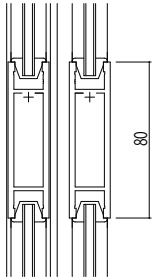

中桟(80見付)

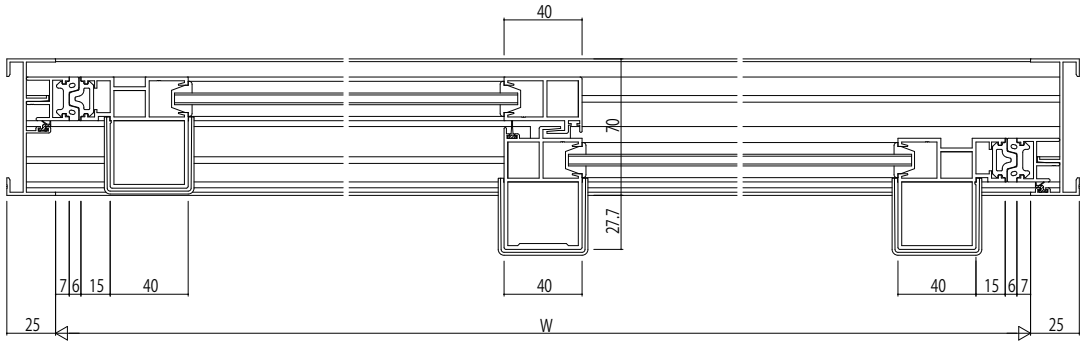

変更記事	設計監理 殿	工事名 工事	照査	担当	作図	尺度 1/1	御承認印	図番
	施工 殿	図面内容 EXIMA 31 T-1 引違い窓【緩衝ｺﾞﾑ付仕様】(2枚建) RC枠 Cﾀｲﾌﾟ/14mm溝幅	. .	. .	. .	/	年 月 日	通し図番

YKK ap