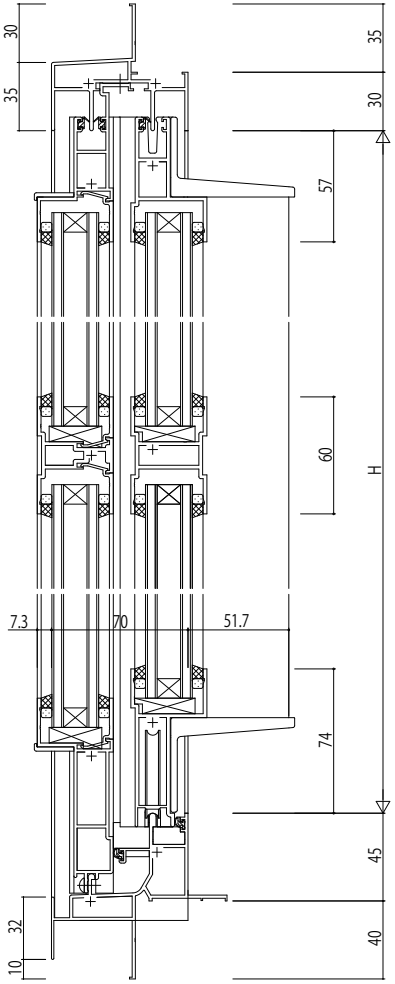

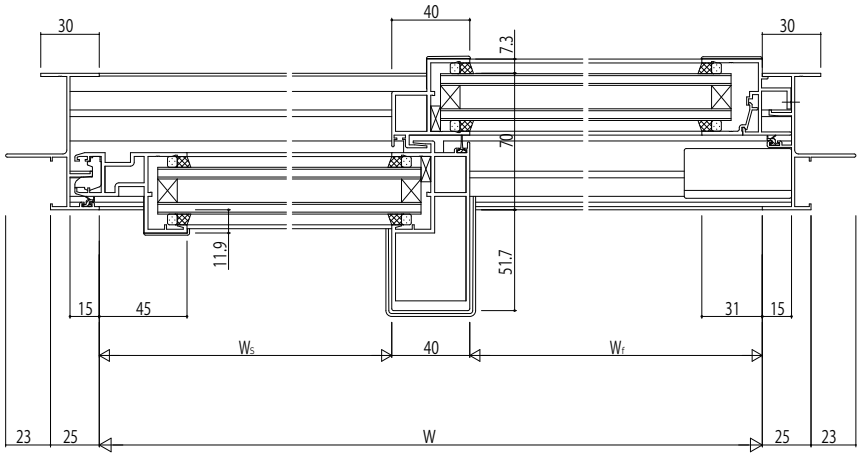

変更記事	設計監理 殿	工事名 工事	照査	担当	作図	尺度 1/1	御承認印	図番
	施工 殿	図面内容 EXIMA31 鉄骨枠 半外付型 片引き窓[内動タイプ] Eタイプ／35mm溝幅（T-1仕様）	. .	. .	. .	/	年 月 日	通し図番

YKK ap