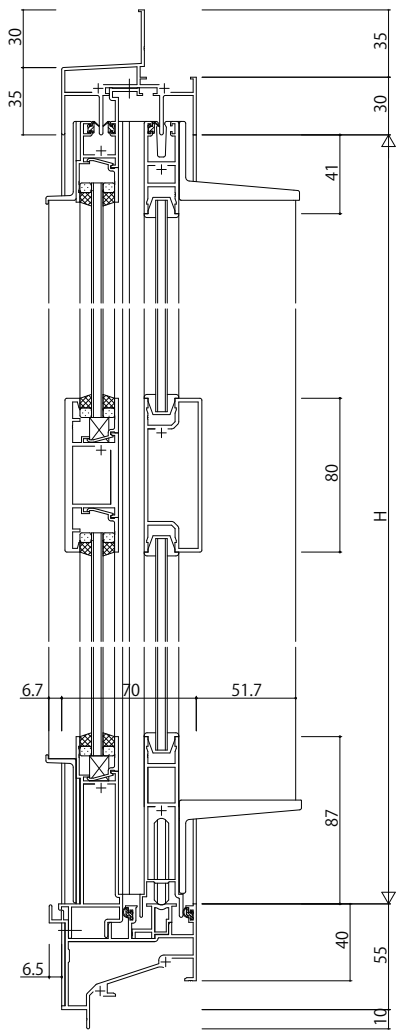

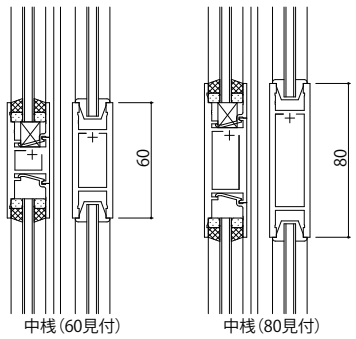

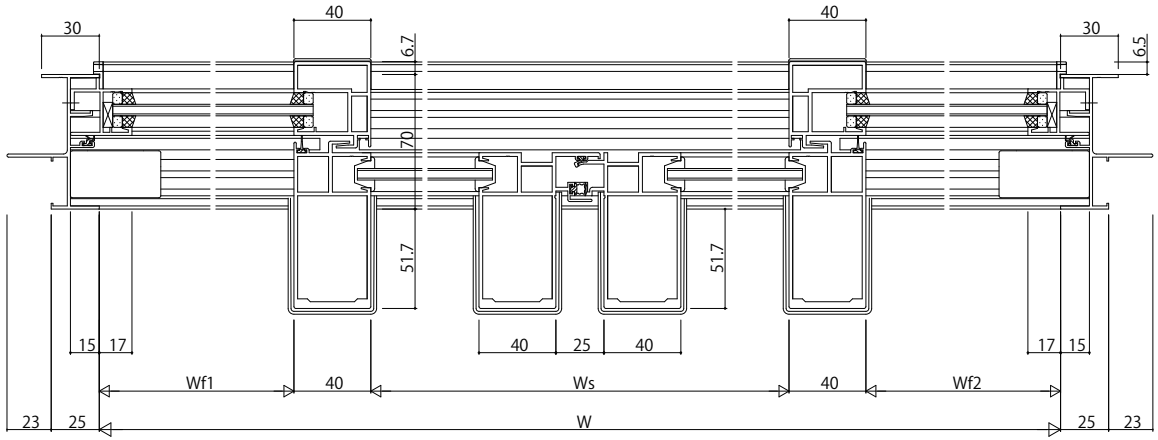

変更記事	設計監理 殿	工事名 工事	照査	担当	作図	尺度 1/1	御承認印	図番
	施工 殿	図面内容 EXIMA31 鉄骨枠 半外付型 引分け窓[内動タイプ・フラット下枠仕様] Eタイプ／14(FIX部18)mm溝幅(T-)仕様)	. .	. .			年 月 日	通し図番

YKK ap