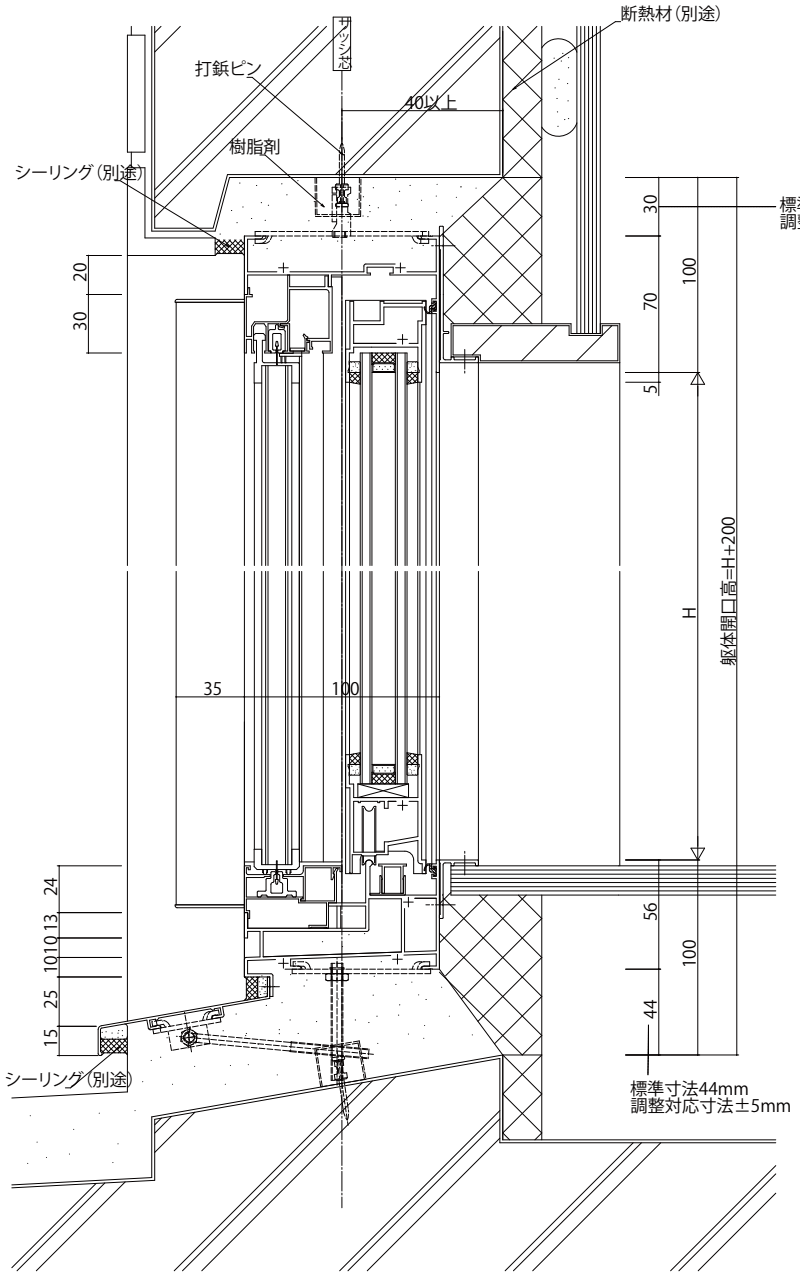

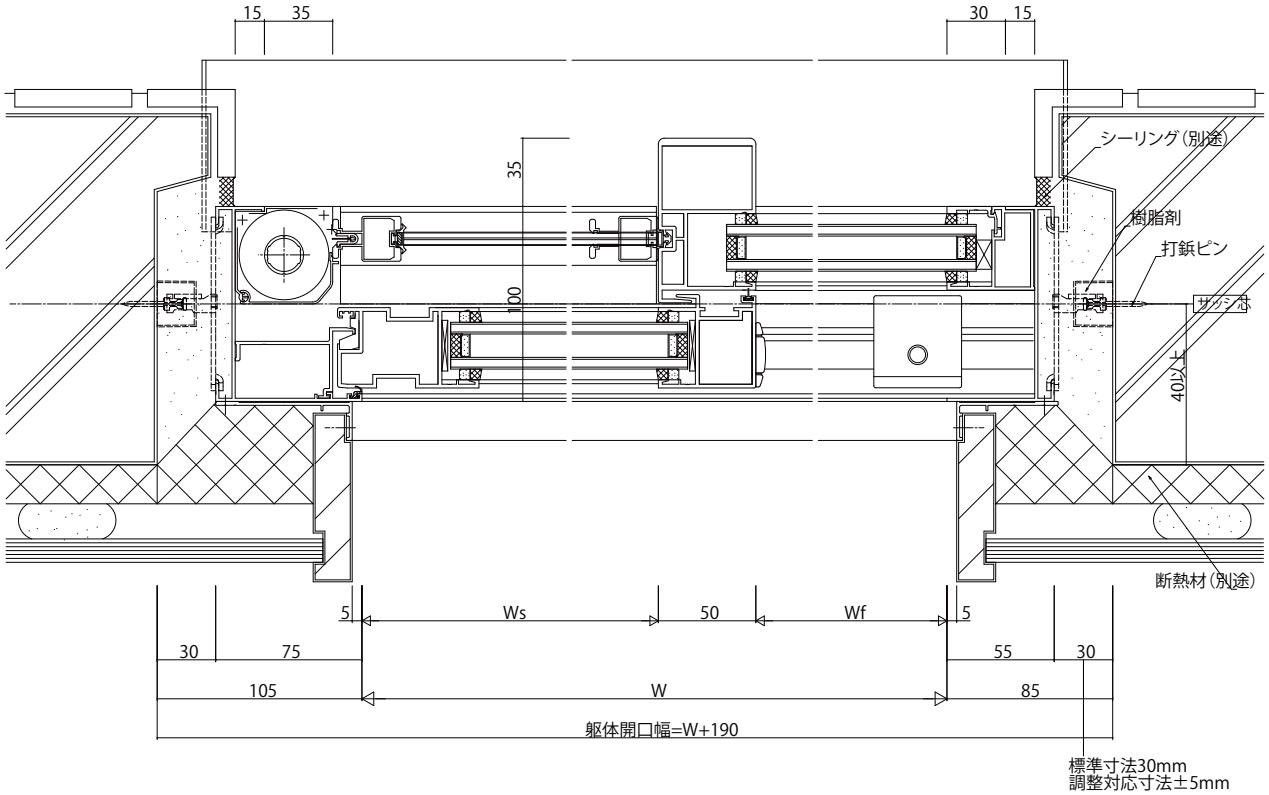

変更記事	設計監理	工事名	照査	担当	作図	尺度	御承認印	図番
	殿	工事				1/1		
	施工 殿	図面内容 非溶接工法[高強度樹脂接合] 納まり参考図 R's51 RC納まり 片引き窓【内動タイプ】35mm溝幅 外装:タイル	. .	. .	. .	/	年 月 日	通し図番

YKK ap