RC枠 アングル付

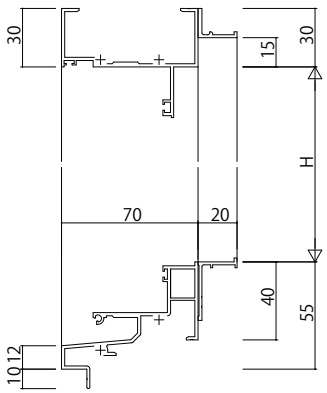

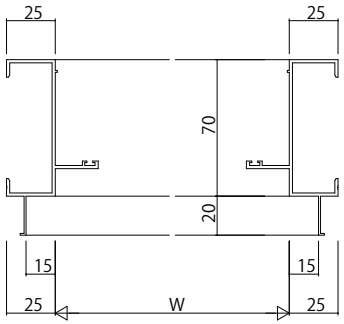

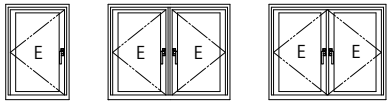

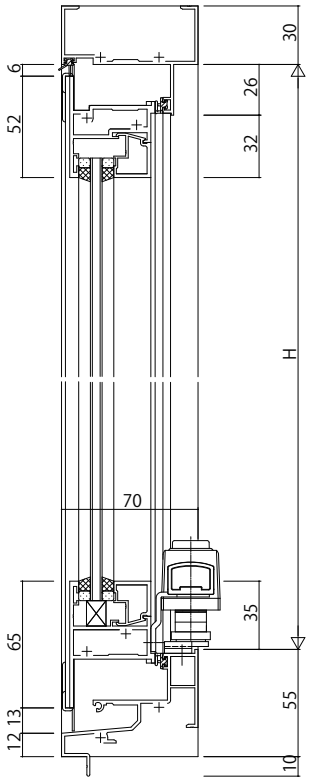

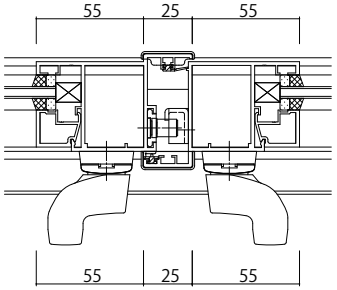

両開き召合せ部(グレモン)

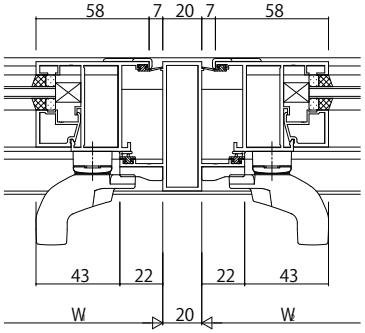

たて骨(カムラッチ)

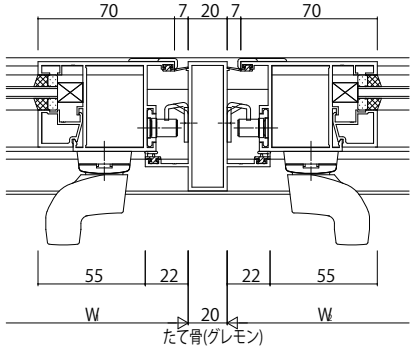

たて骨(グレモン)

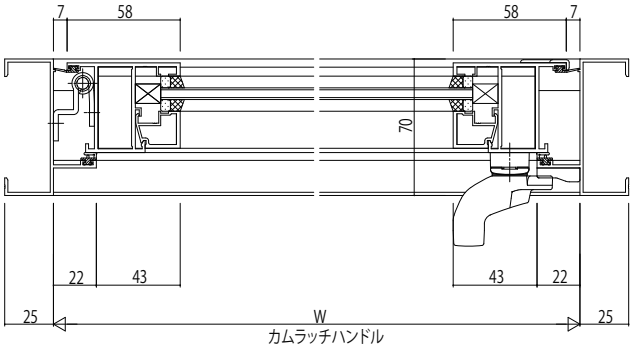

カムラッチハンドル

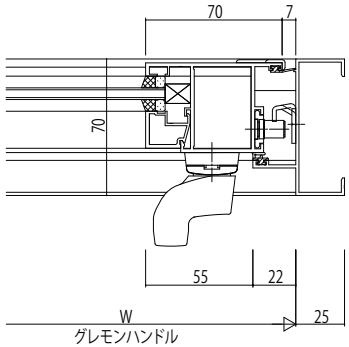

グレモンハンドル

変更記事	設計監理 殿	工事名 工事	照査	担当	作図	尺度 1/1	御承認印	図番
	施工 殿	図面内容 EXIMA31 外開き窓 RC枠 カムラッチハンドル・グレモンハンドル/18mm溝幅	. .	. .	. .	/	年 月 日	通し図番

YKK ap