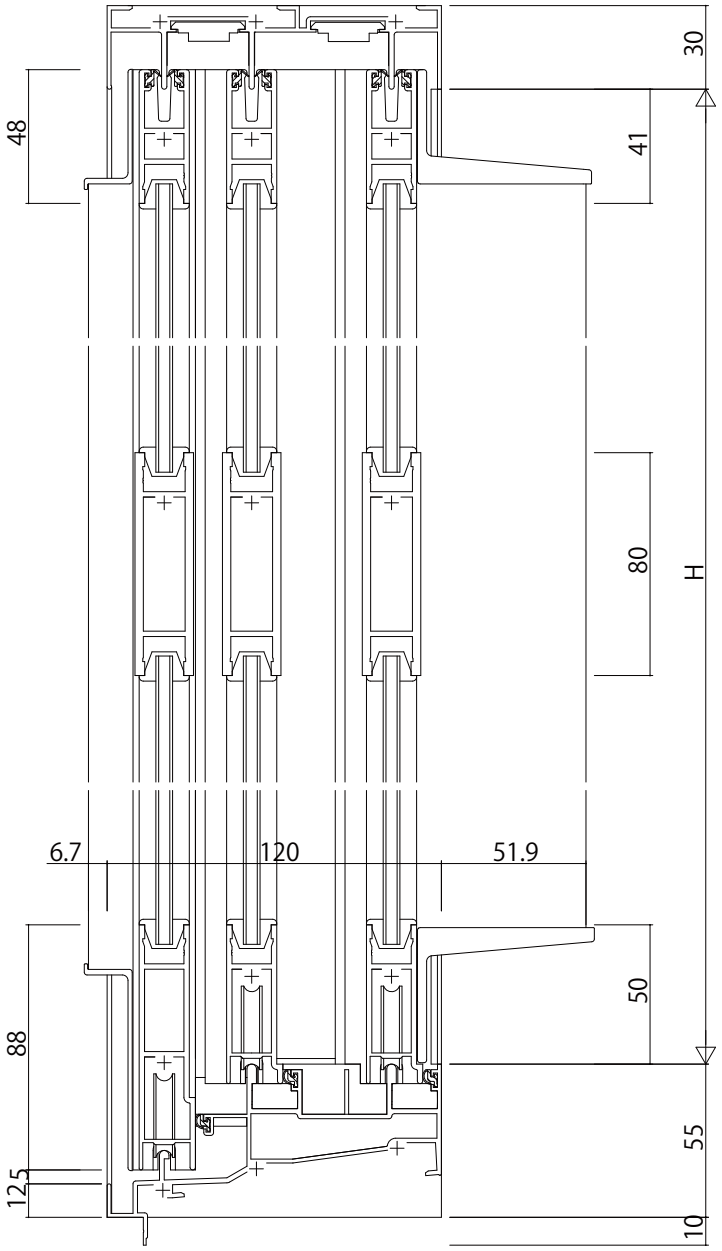


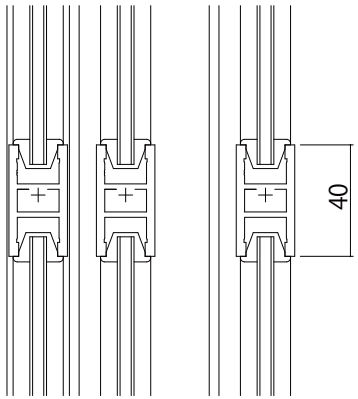


中桟

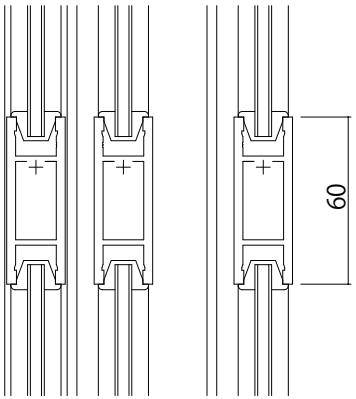


中桟

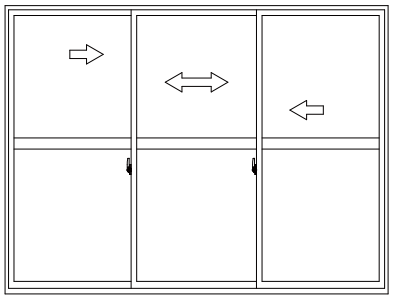

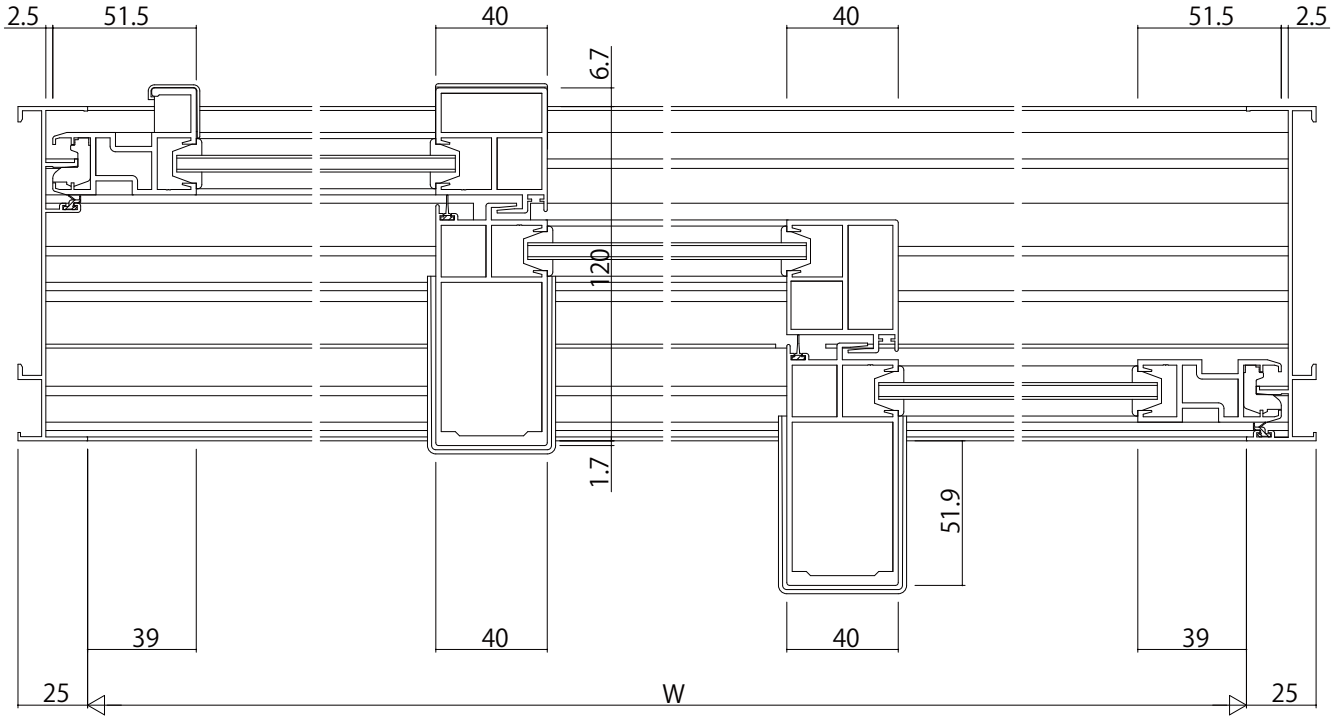


| 変更記事 | 設計監理 殿 | 工事名 工事 | 照査 | 担当 | 作図 | 尺度 1/1 | 御承認印 | 図番 |
|---|---|---|---|---|---|---|---|---|
| | 施工 殿 | 図面内容 EXIMA31 T-2 引違い窓(3枚建)段付下枠 RC枠 Eタイプ/14mm溝幅 | . . | . . | . . | / | 年 月 日 | 通し図番 |

YKK ap