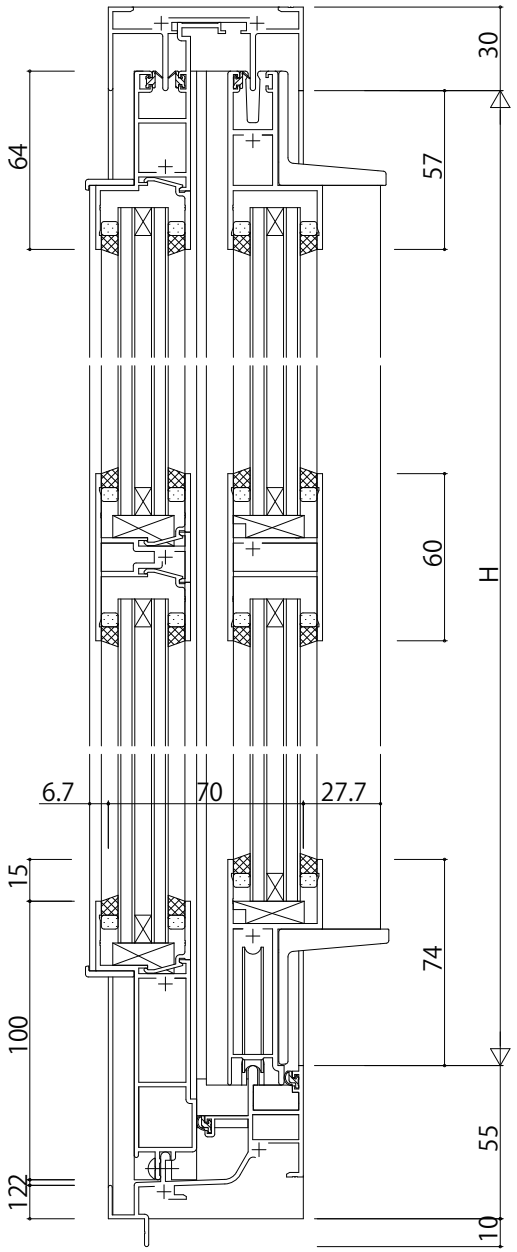

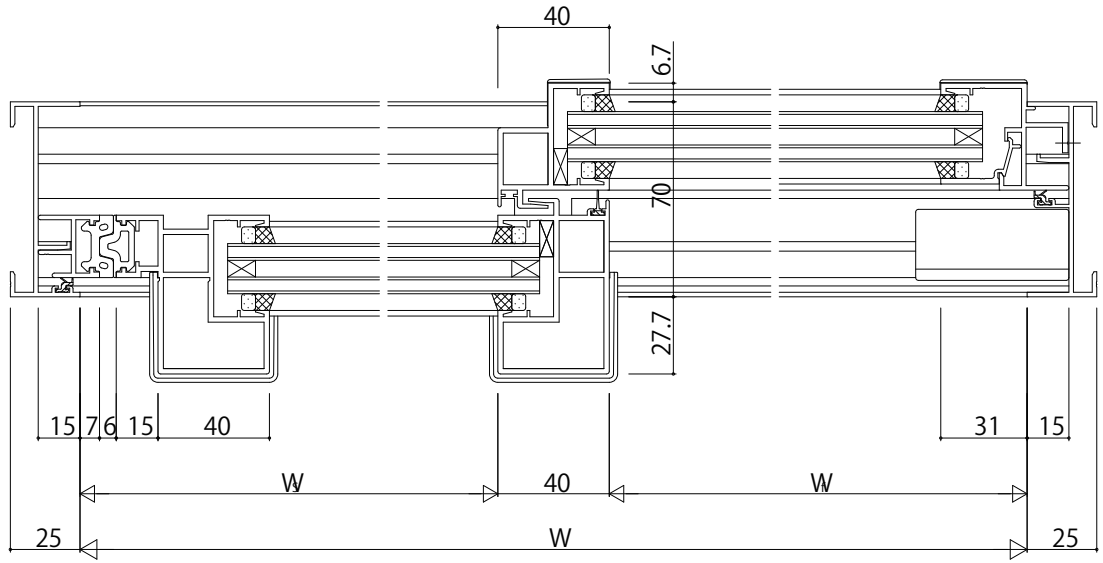

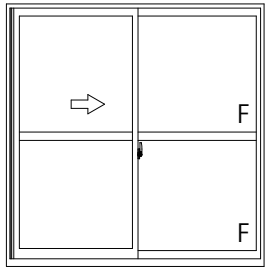

変更記事	設計監理	工事名	照査	担当	作図	尺度	御承認印	図番
	殿	工事				1/1		
	施工 殿	図面内容 EXIMA31 RC枠 片引き窓(内動タイプ・緩衝ゴム付仕様) Cタイプ／30mm溝幅(T-1仕様). .	. .	. .	. .	/	年 月 日	通し図番

YKK ap