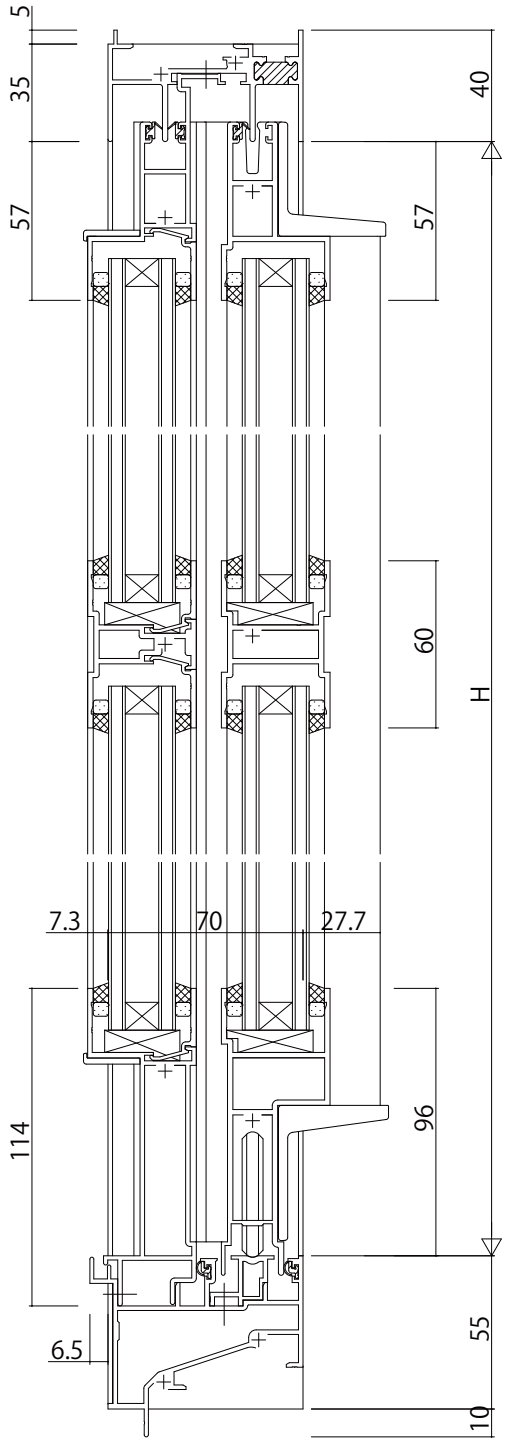

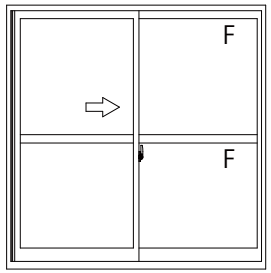

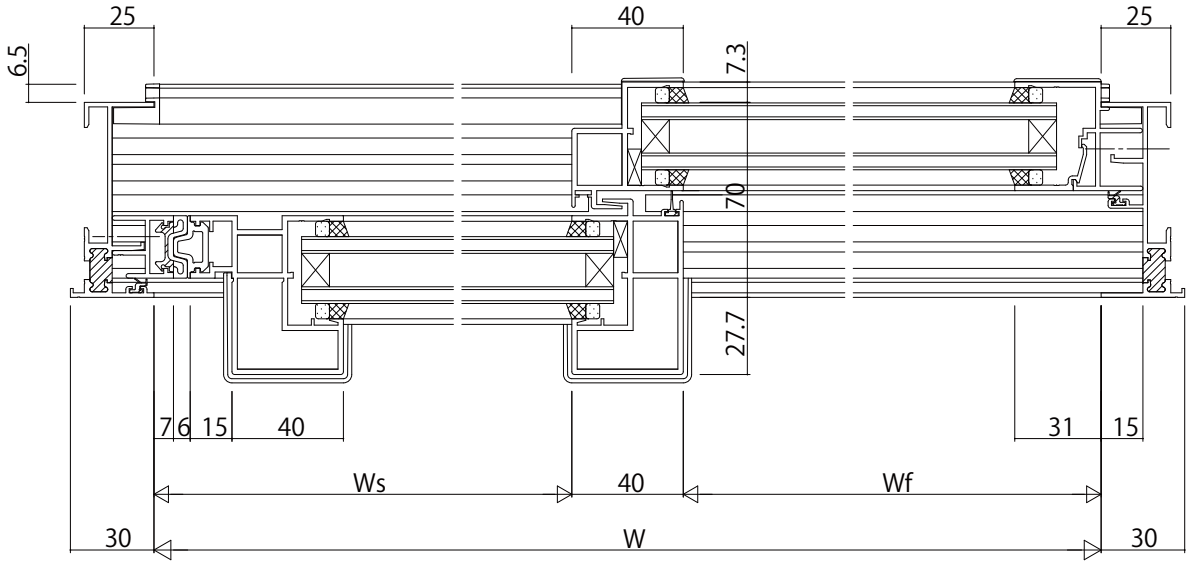

変更記事	設計監理 殿	工事名 工事	照査	担当	作図	尺度	御承認印	図番
	施工 殿	図面内容 EXIMA32T-1 片引き窓【内動タイプ・フラット下枠／緩衝ゴム付仕様】 RC枠 Cタイプ／35mm溝幅	. .	. .	. .	1/1	年 月 日	通し図番

YKK ap