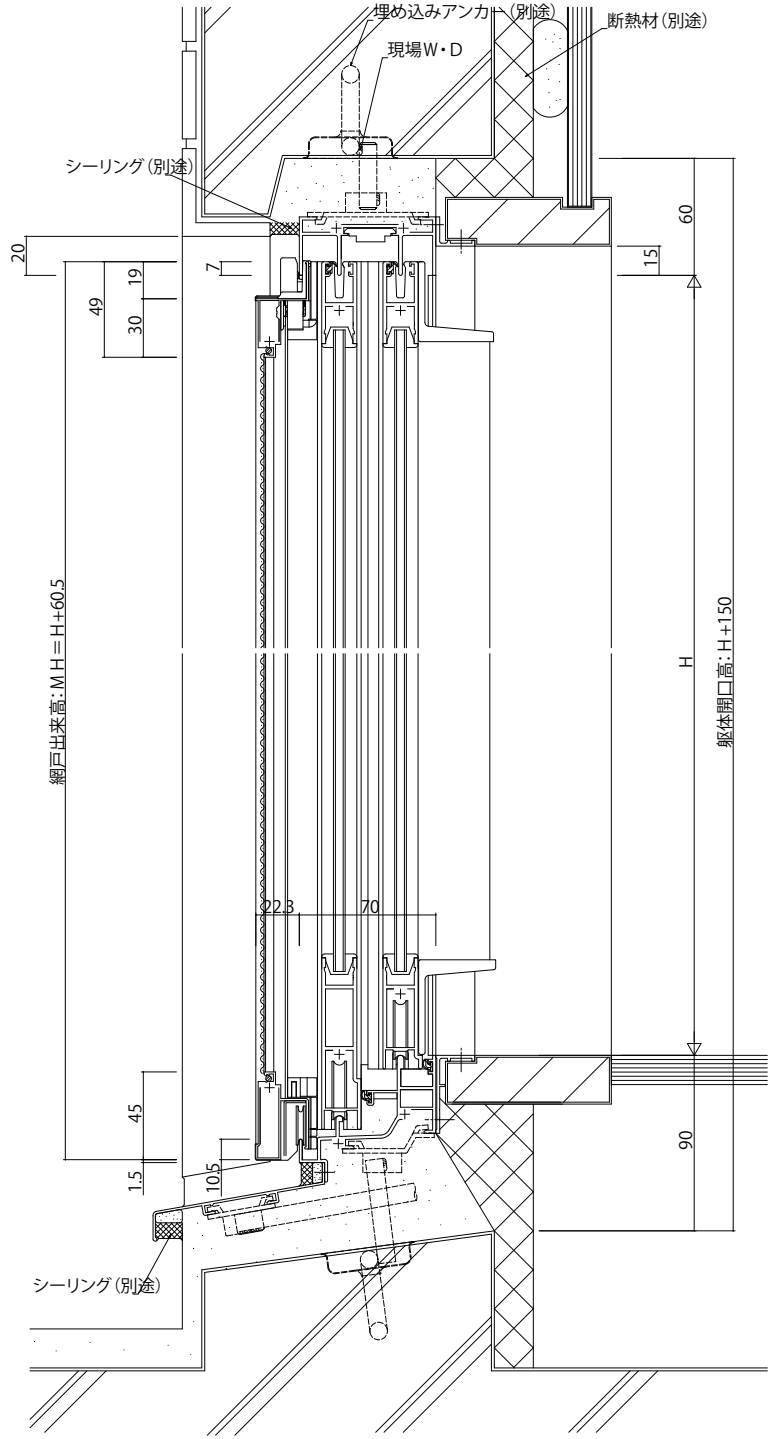

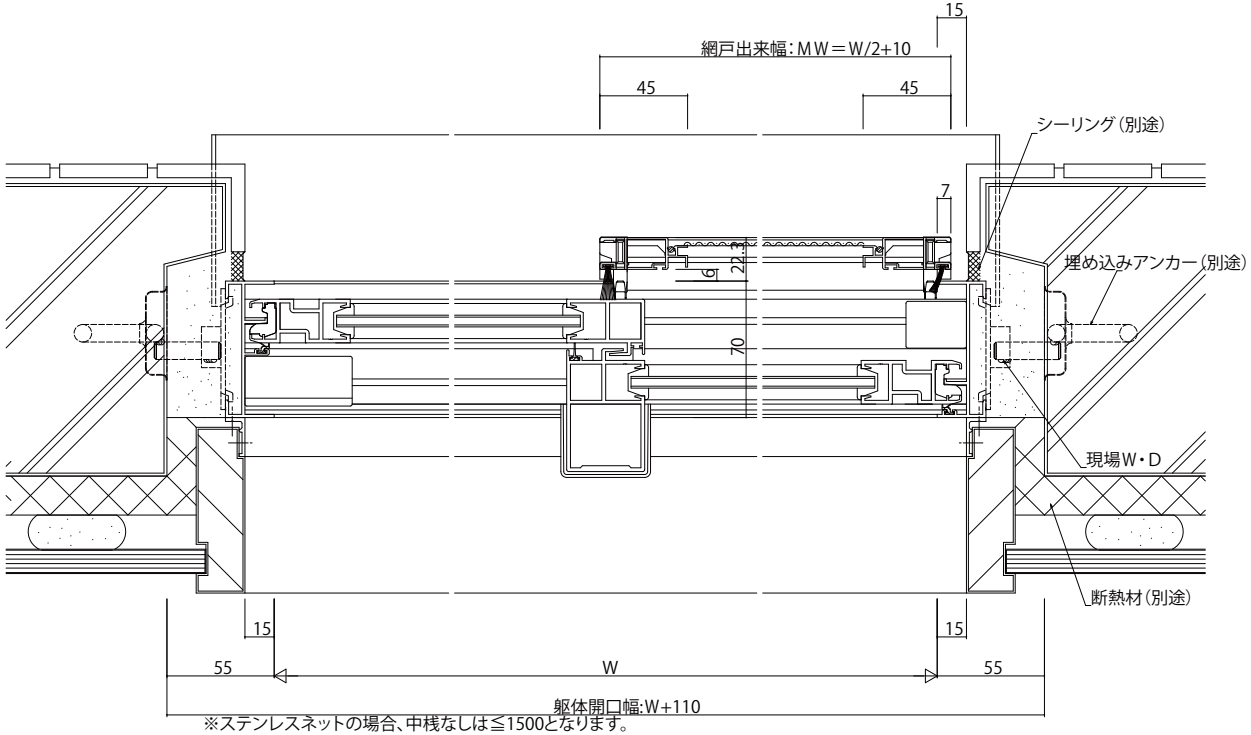

※ステンレスネットの場合、中桟なしは≦1500となります。

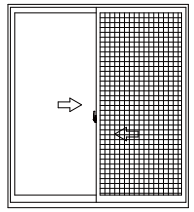

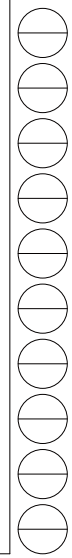

変更記事	設計監理	工事名	照査	担当	作図	尺度	御承認印	図番
	殿	工事				1/1		
	施工 殿	図面内容 EXIMA 31 可動網戸 WS10E 型 RC枠 引違い窓(2枚建) Cタイプ /14mm溝幅(網戸たてかまち45mm) H=1300より大きく2000以下	. .	. .	. .	/	年 月 日	通し図番

YKK ap