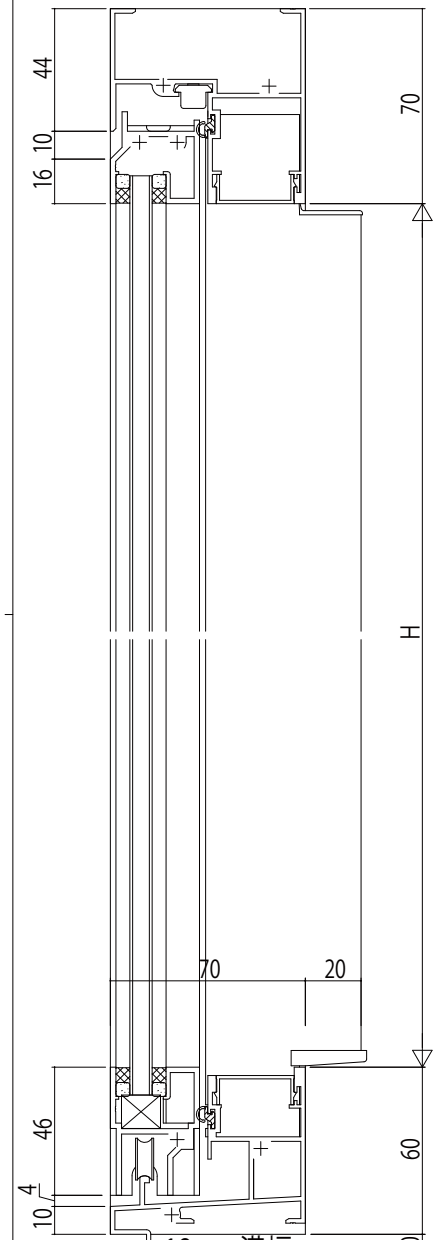

18mm溝幅
可動部

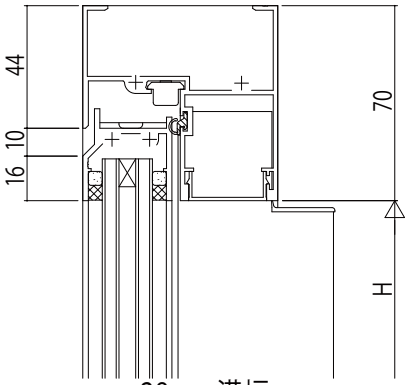

28mm溝幅
可動部

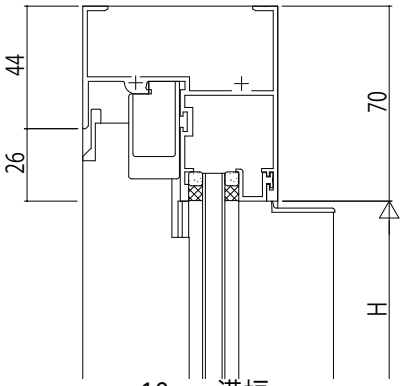

18mm溝幅
FIX部

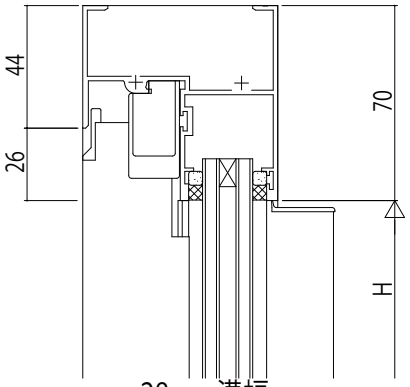

28mm溝幅
FIX部

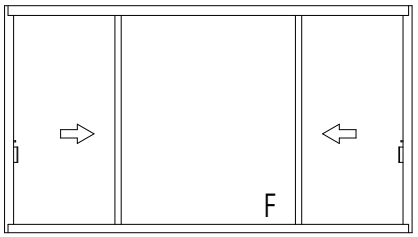

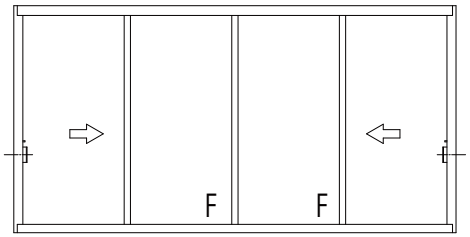

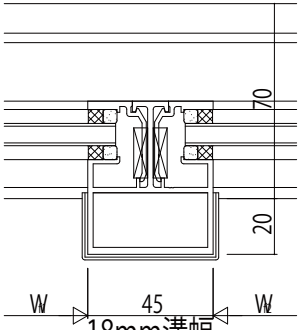

18mm溝幅
たて骨

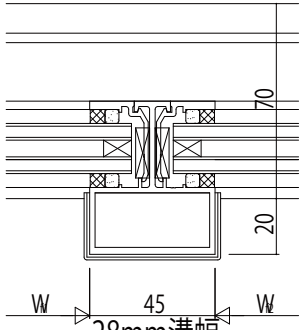

28mm溝幅
たて骨

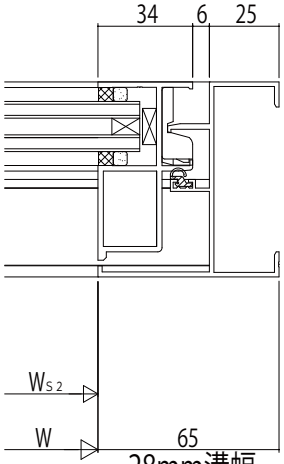

28mm溝幅

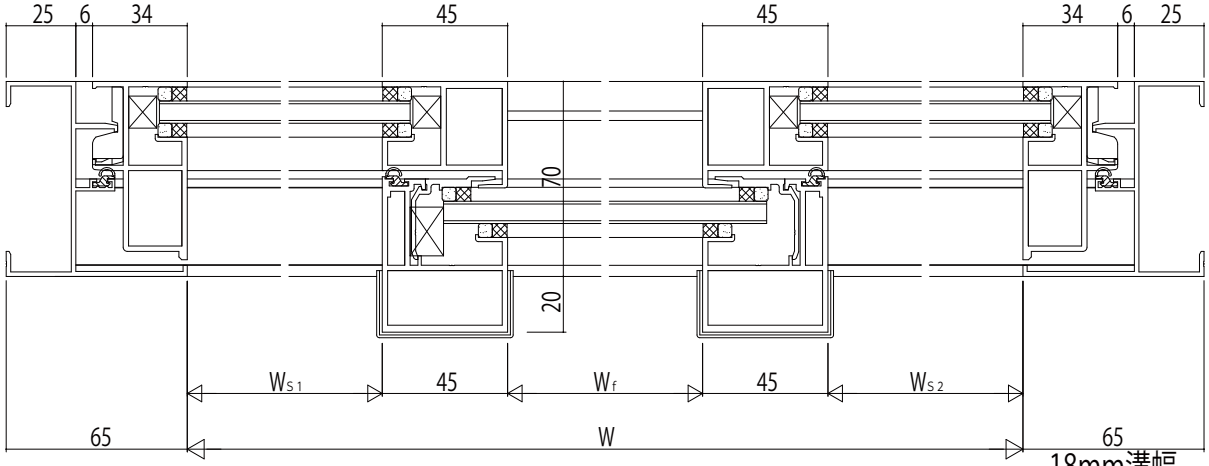

18mm溝幅

変更記事	設計監理 殿	工事名 工事	照査	担当	作図	尺度 1/1	御承認印	図番
	施工 殿	図面内容 SYSTEMA 310 両袖片引き窓【外動タイプ】 RC枠 Aタイプ/18・28mm溝幅	. .	. .	. .	/	年 月 日	通し図番

YKK ap