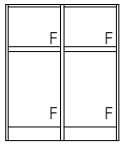

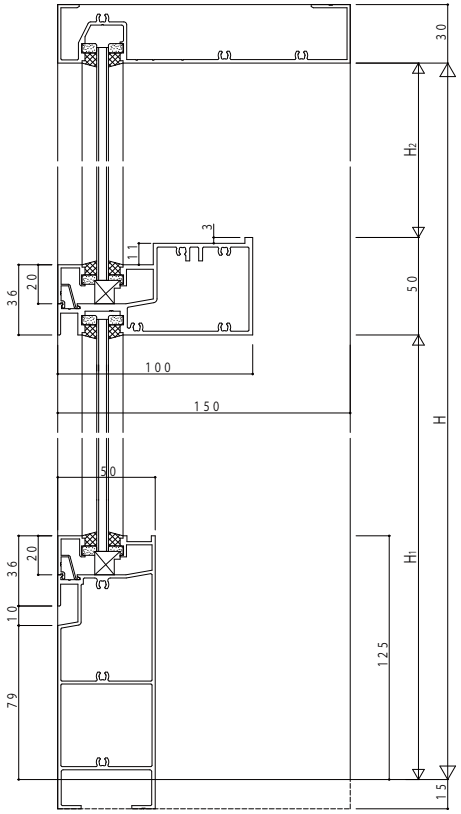

FIX窓／FIX窓

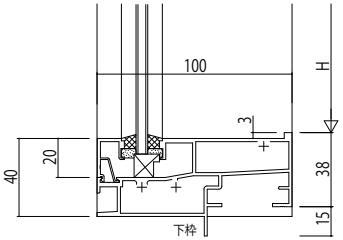

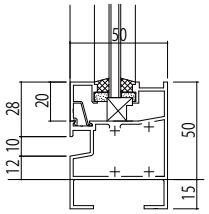

50mm見付幅木

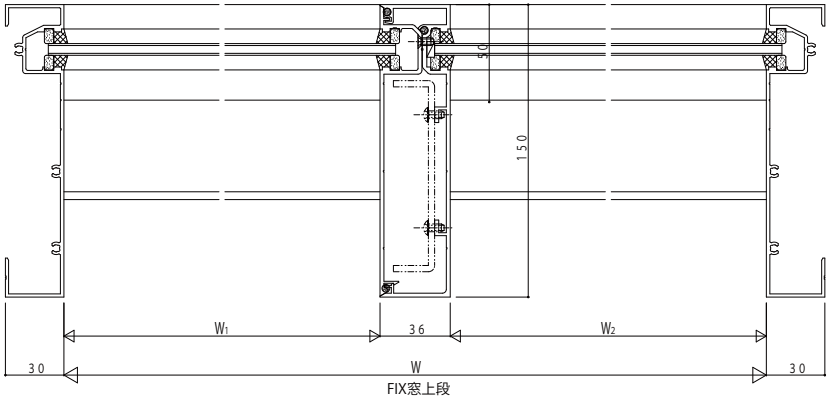

FIX窓上段

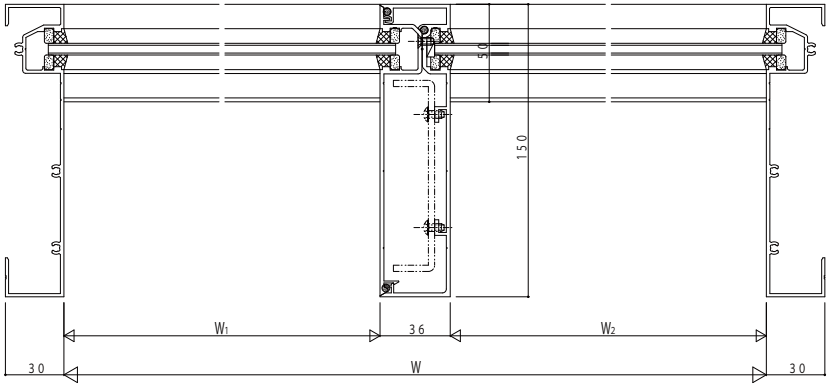

FIX窓下段

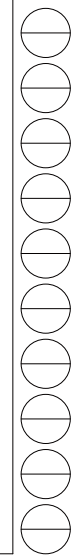

変更記事	設計監理	工事名	照査	担当	作図	尺度	御承認印	図番
	殿	RS5FX02 工事				1/1		
	施工 殿	図面内容 SYSTEMA510e RC枠 FIX窓 18mm溝幅 150見込	. .	. .	. .	/	年 月 日	通し図番

YKK ap