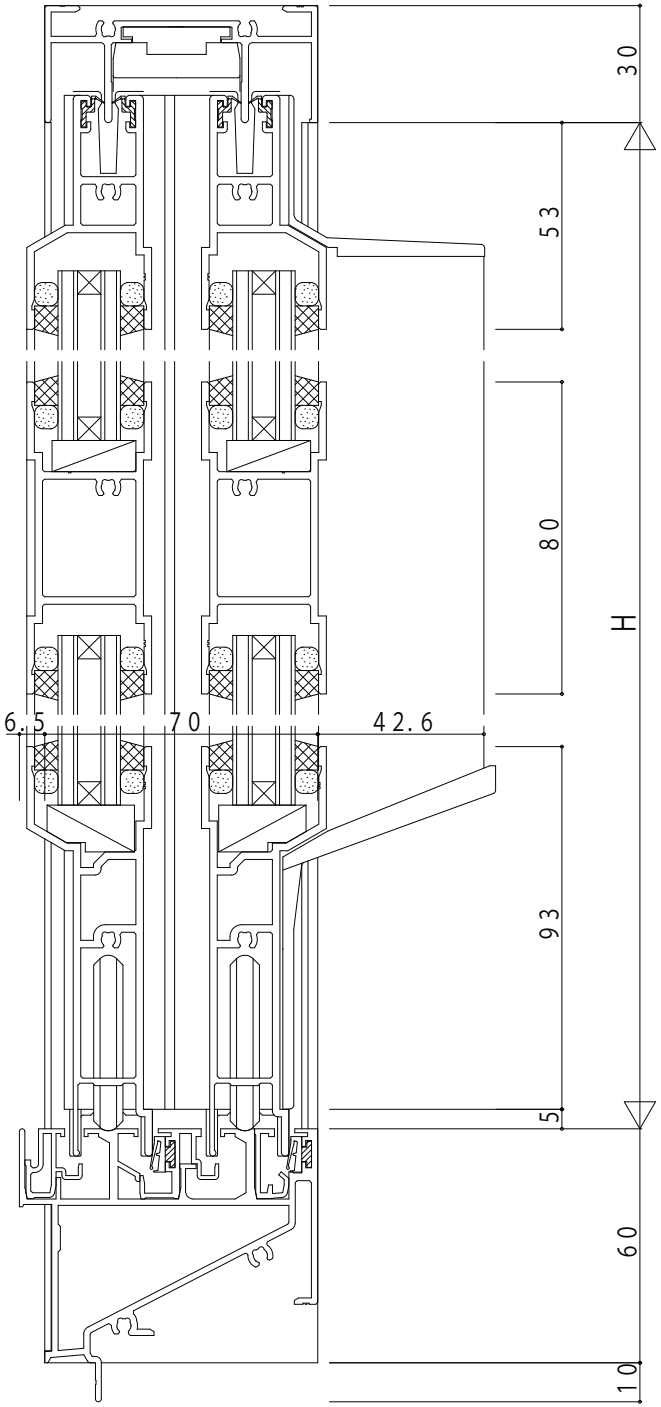

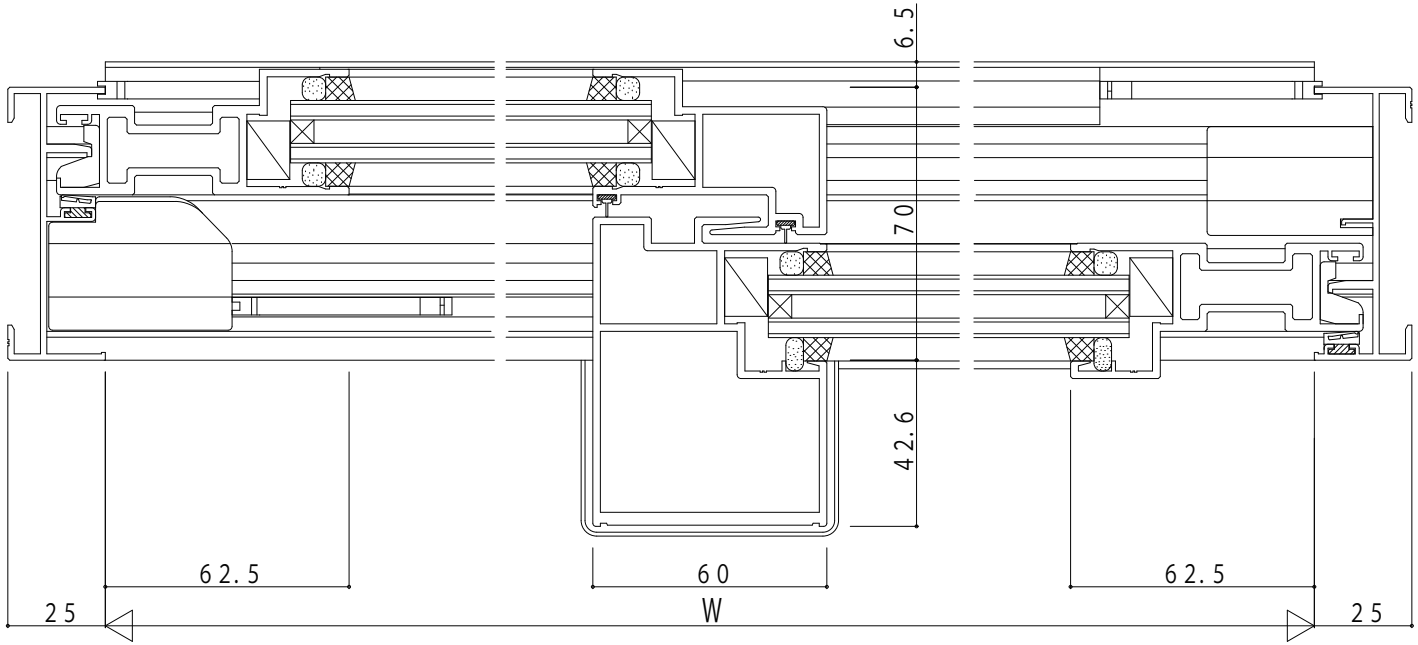

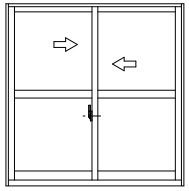

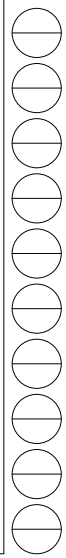

変更記事	設計監理 殿	工事名 工事	照査	担当	作図	尺度 1/1	御承認印	図番
	施工 殿	図面内容 R's70FL T-2 引違い窓(2・4枚建) RC枠 Eタイプ/28mm溝幅	..	..	..	/	年 月 日	通し図番

YKK ap