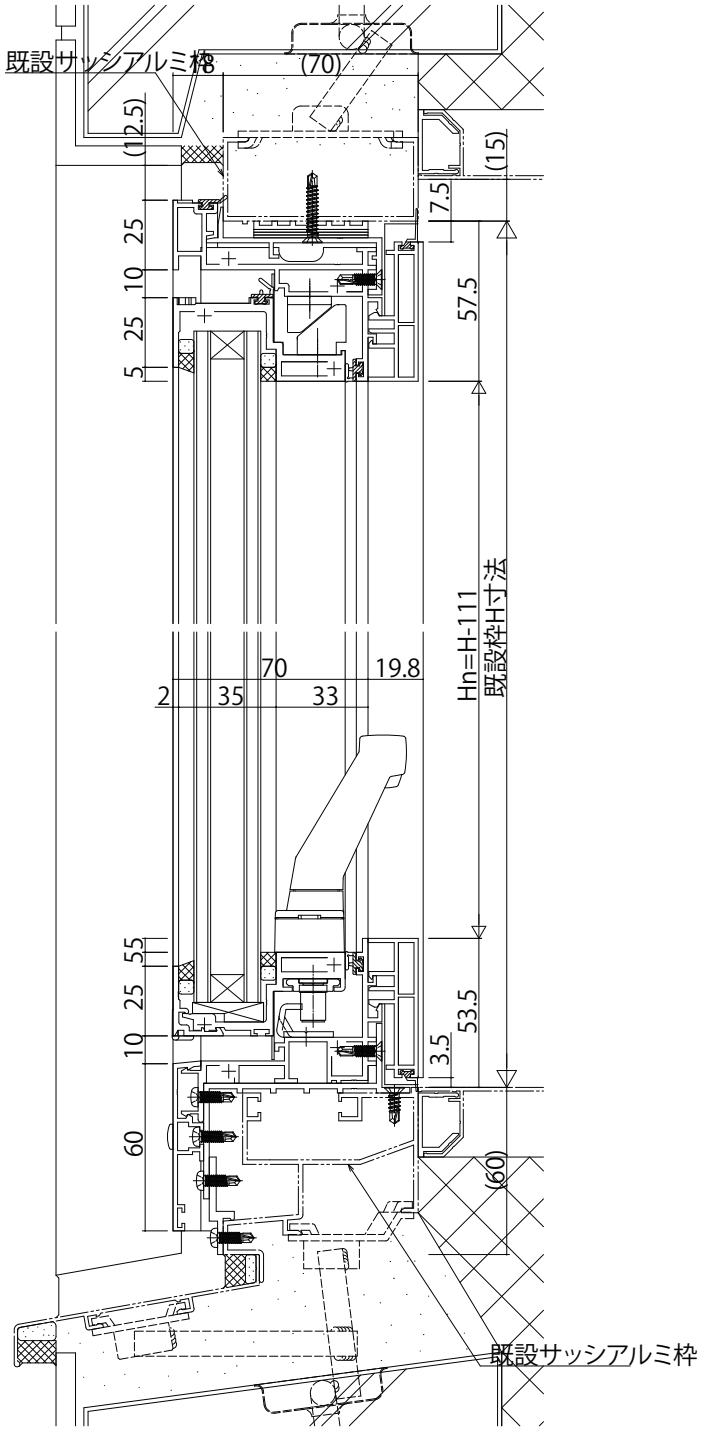

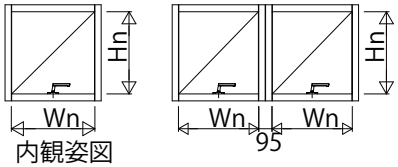

内観姿図

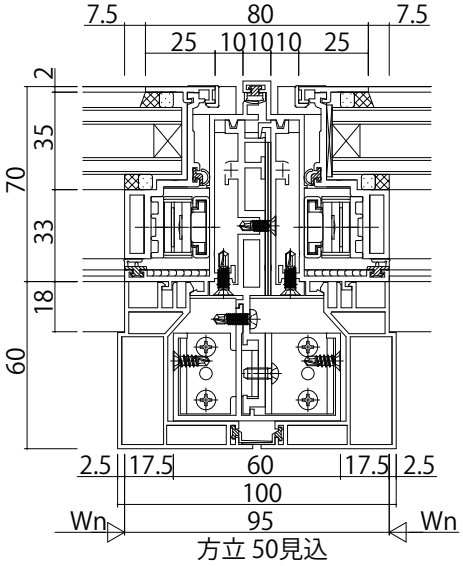

方立 50見込

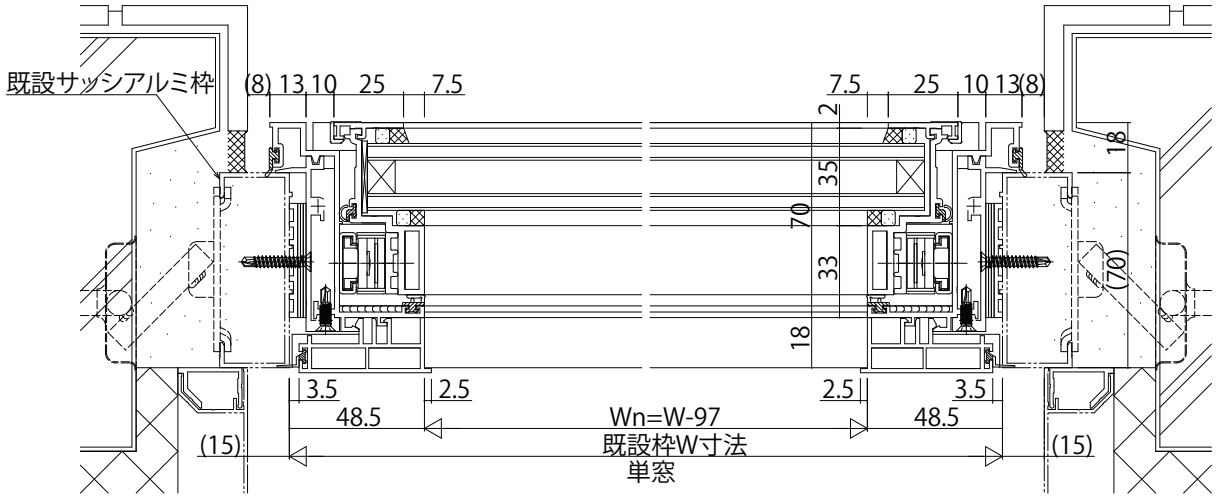

単窓

変更記事	設計監理 殿	工事名 工事	照査	担当	作図	尺度 1/1	御承認印	図番
	施工 殿	図面内容 SYSTEMA31Br すべり出し窓 樹脂カバー	. .	. .	. .	/	年 月 日	通し図番

YKK ap