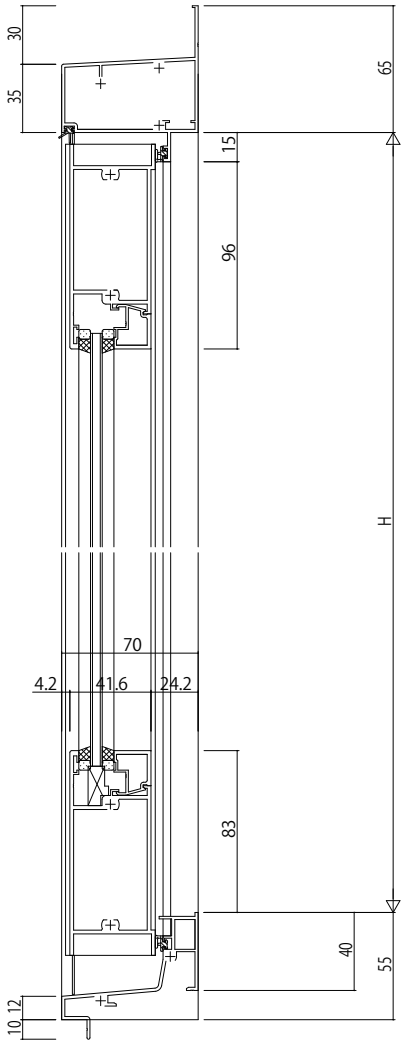

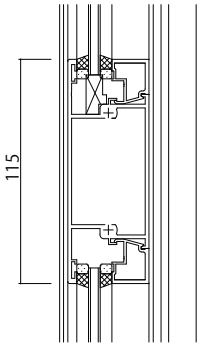

中桟部

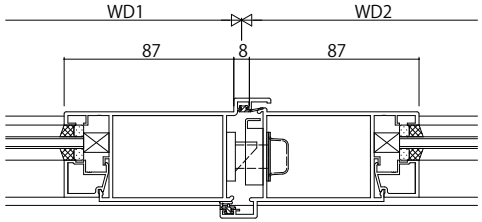

両開き突き合せ框部

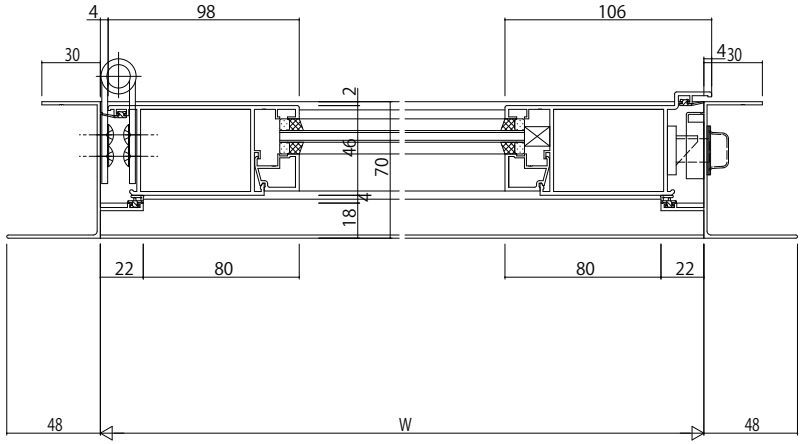

変更記事	設計監理 殿	工事名 工事	照査	担当	作図	尺度 1/1	御承認印	図番
	施工 殿	図面内容 EXIMA31 片開きﾄﾞｱ/両開きﾄﾞｱ【かまちﾀｲﾌﾟ】 鉄骨枠 外付型 Bﾀｲﾌﾟ/18mm溝幅	. .	. .	. .	/	年 月 日	通し図番

YKK ap