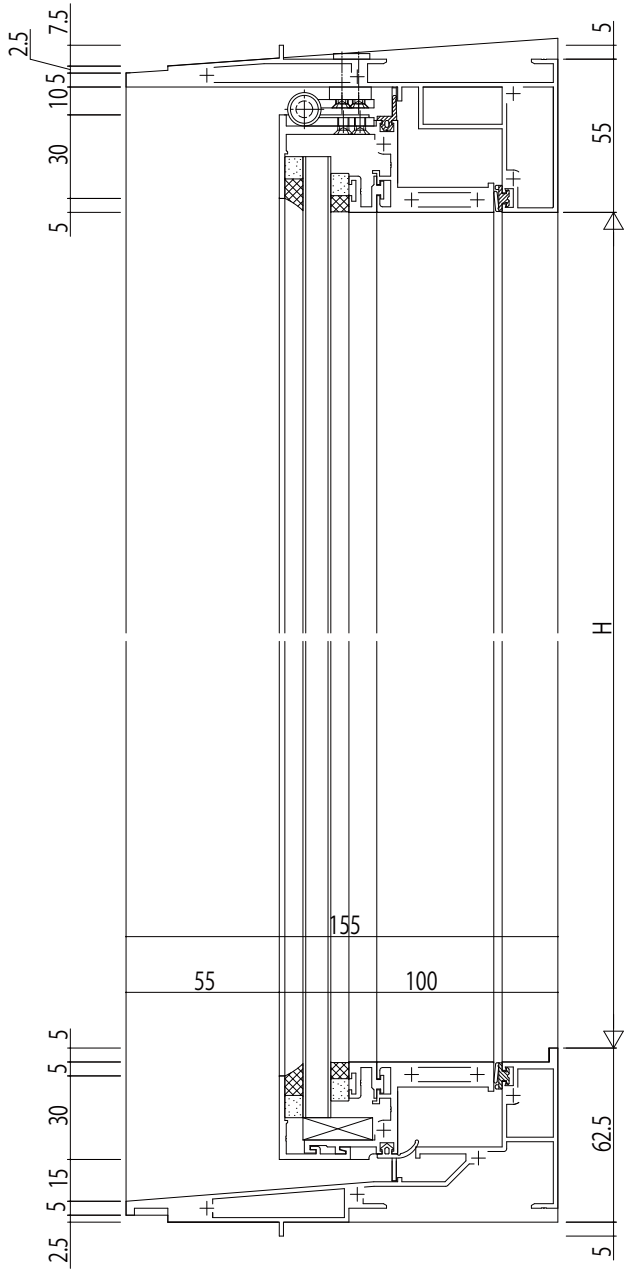

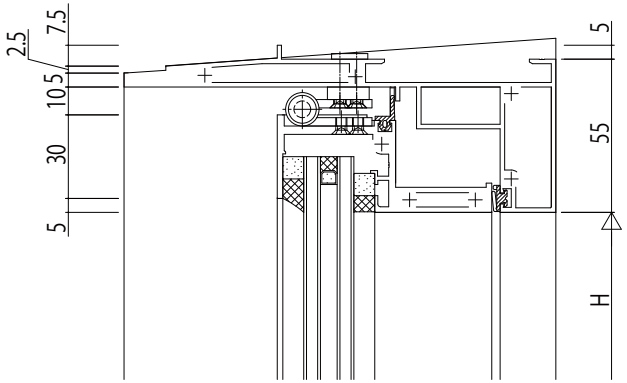

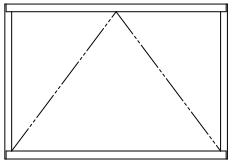

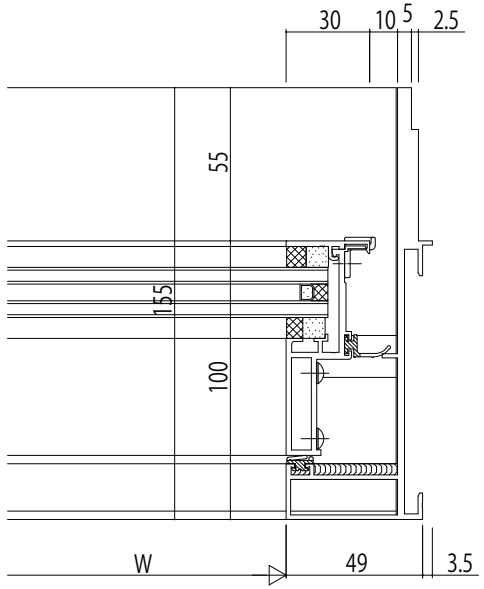

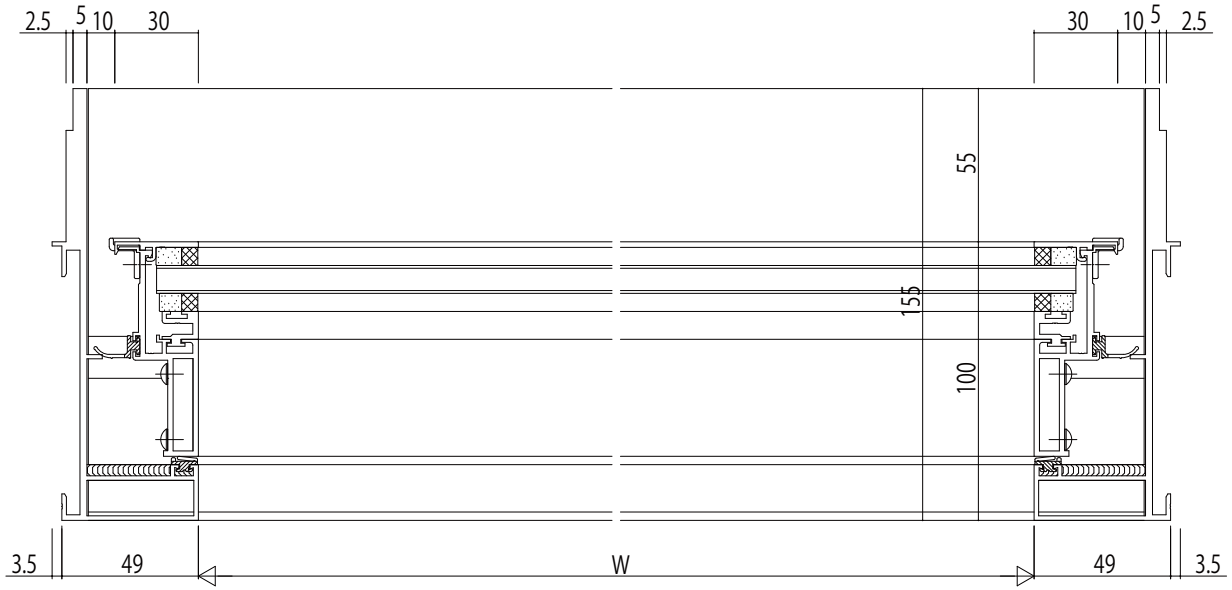

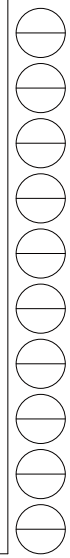

変更記事	設計監理 殿	工事名 工事	照査	担当	作図	尺度 1/1	御承認印	図番
	施工 殿	図面内容 SYSTEMA 720 突出し窓【排煙窓・隠べいｵﾍﾟﾚｰﾀｰ仕様】 ｾｯﾄﾊﾞｯｸ枠 23・33mm溝幅	..	..	..	/	年 月 日	通し図番

YKK ap