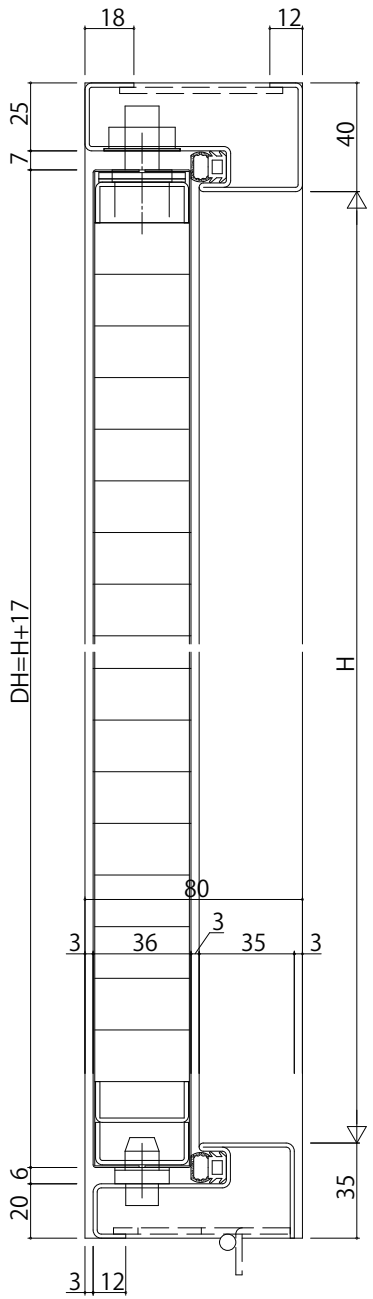

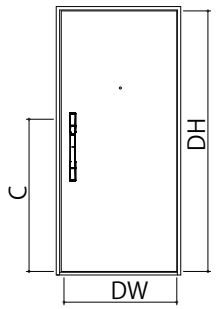

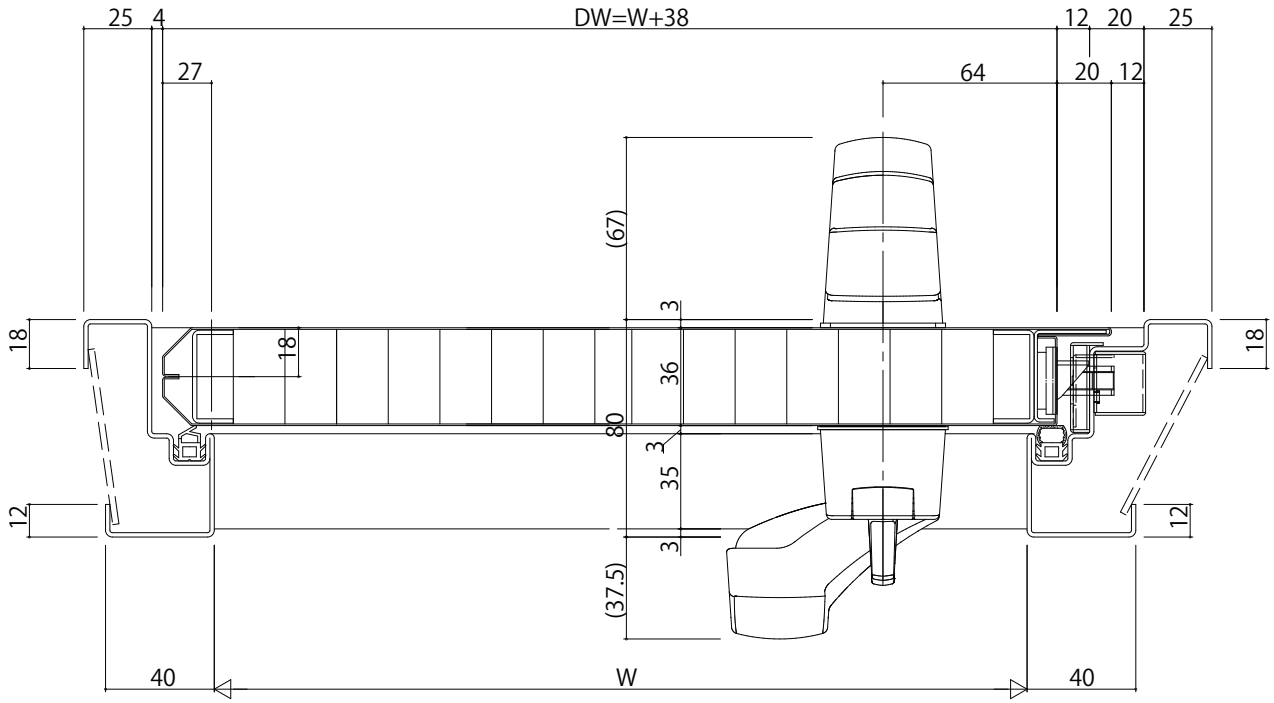

耐震防犯・指はさみ防止仕様は2020年7月より吊元断面変更となっております。
詳細は最寄りの当社営業窓口へご確認下さい。

変更記事	設計監理 殿	工事名 工事	照査	担当	作図	尺度	御承認印	図番
	施工 殿	図面内容 集合住宅用玄関ドア スマートドア 対震防犯・指はさみ防止仕様 片開き	. .	. .	. .	1/1	年 月 日	通し図番

YKK ap