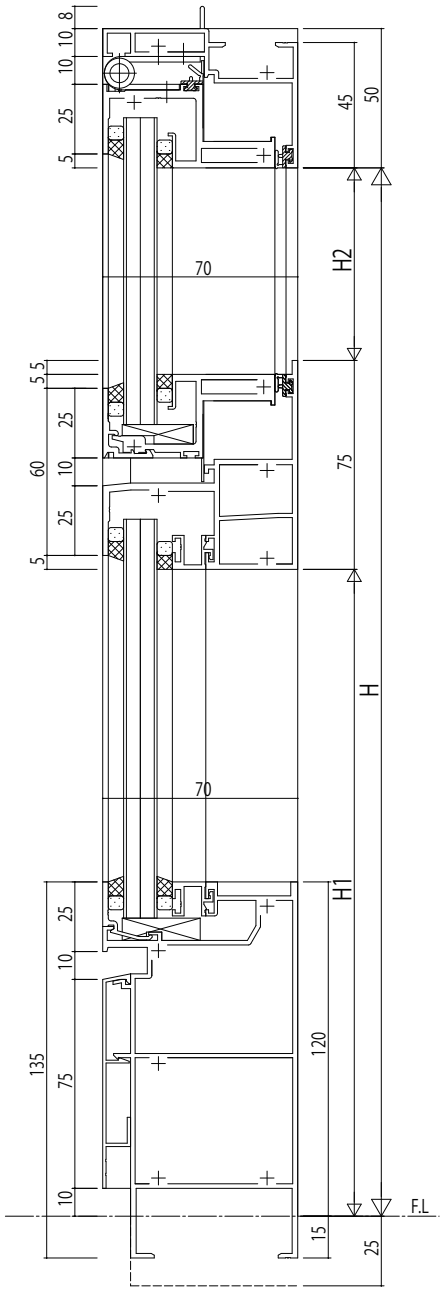


突出し窓/FIX窓

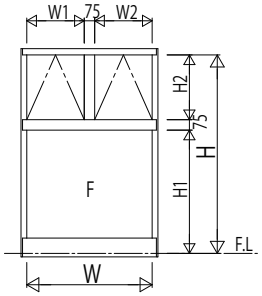


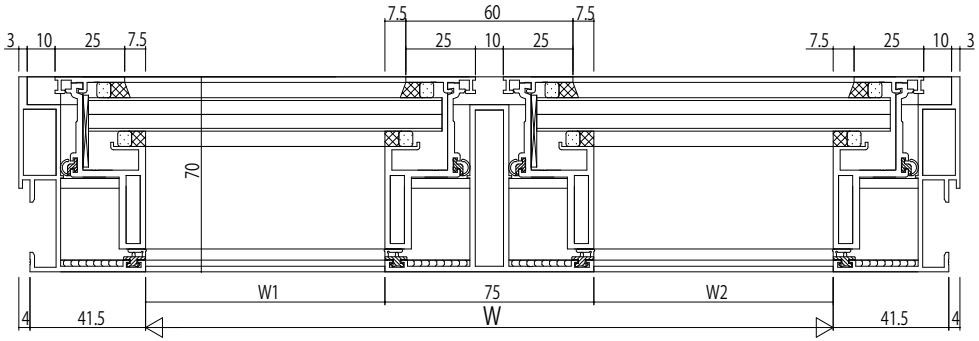


突出し窓

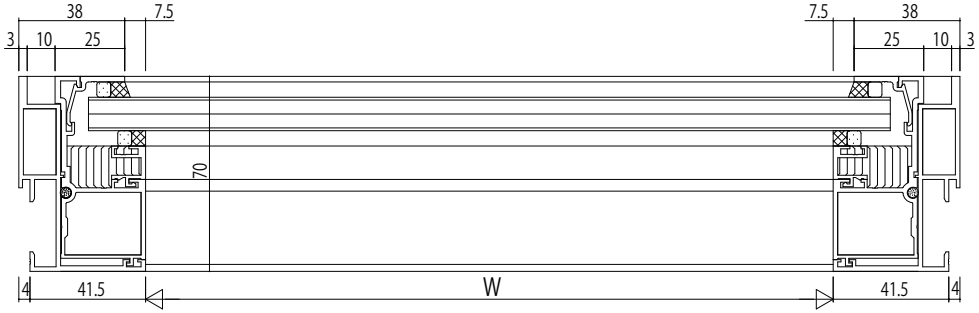


FIX窓

| 変更記事 | 設計監理 殿 | 工事名 工事 | 照査 | 担当 | 作図 | 尺度 1/1 | 御承認印 | 図番 |
|---|---|---|---|---|---|---|---|---|
| | 施工 殿 | 図面内容 SYSTEMA31e つらいち枠 突出し窓【排煙窓・隠ベいオペレーター仕様】23mm溝幅 70見込 | . . | . . | . . | | 年 月 日 | 通し図番 |

YKK ap