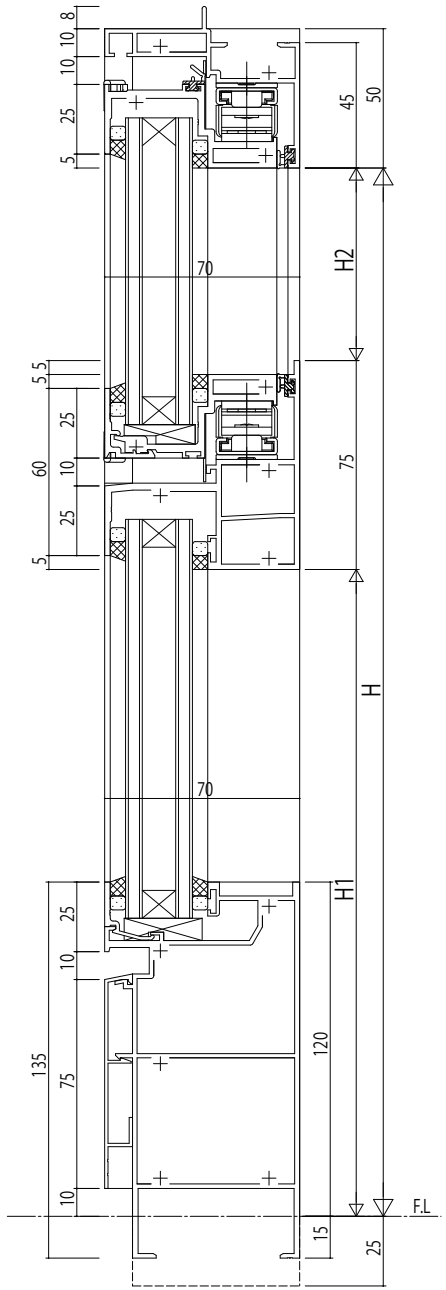

たてすべり出し窓/FIX窓

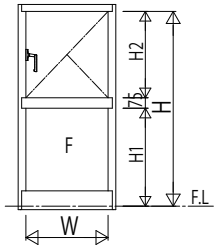

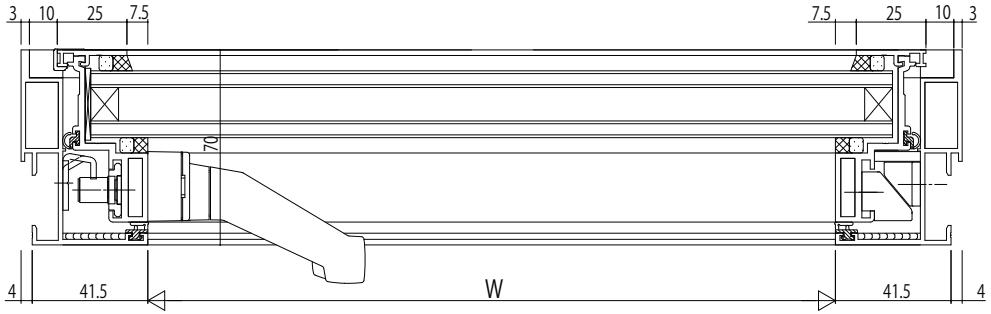

たてすべり出し窓

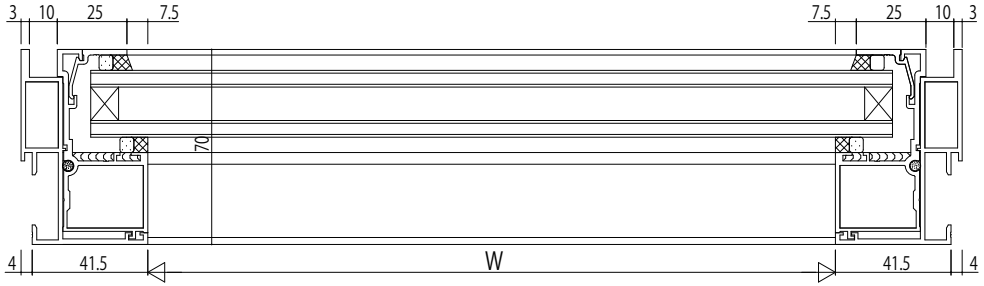

FIX窓

変更記事	設計監理	工事名	照査	担当	作図	尺度	御承認印	図番
	殿	工事				1/1		
	施工 殿	図面内容 SYSTEMA31e つらいち枠 たてすべり出し窓 35mm溝幅 70見込	. .	. .	. .	/	年 月 日	通し図番

YKK ap