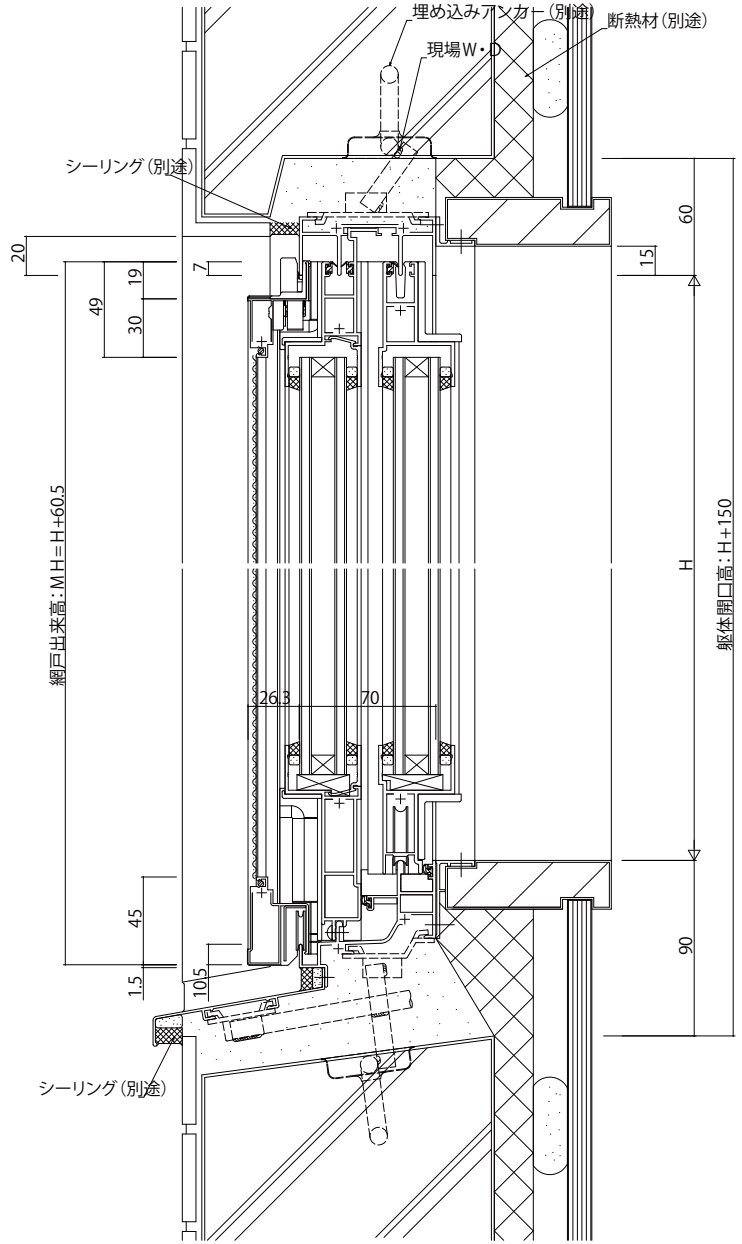

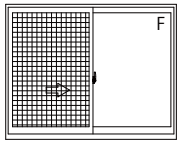

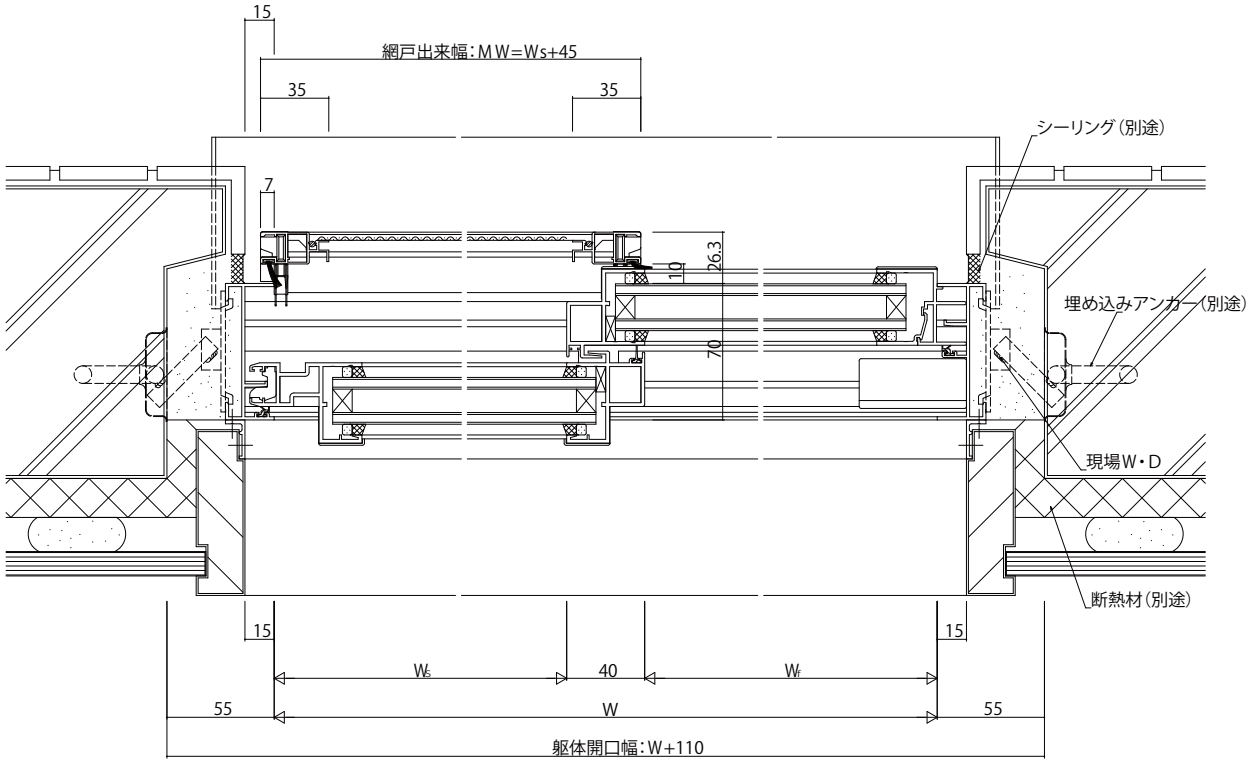

変更記事	設計監理 殿	工事名 工事	照査	担当	作図	尺度 1/1	御承認印	図番
	施工 殿	図面内容 EXIMA31 可動網戸 WS10E型 RC枠 片引き窓【内動ﾀｲﾌﾟ】 A・C・D・Eﾀｲﾌﾟ /35mm溝幅（網戸たてかまち35mm）H=300以上H=1300以下	. .	. .	. .	/	年 月 日	通し図番

YKK ap