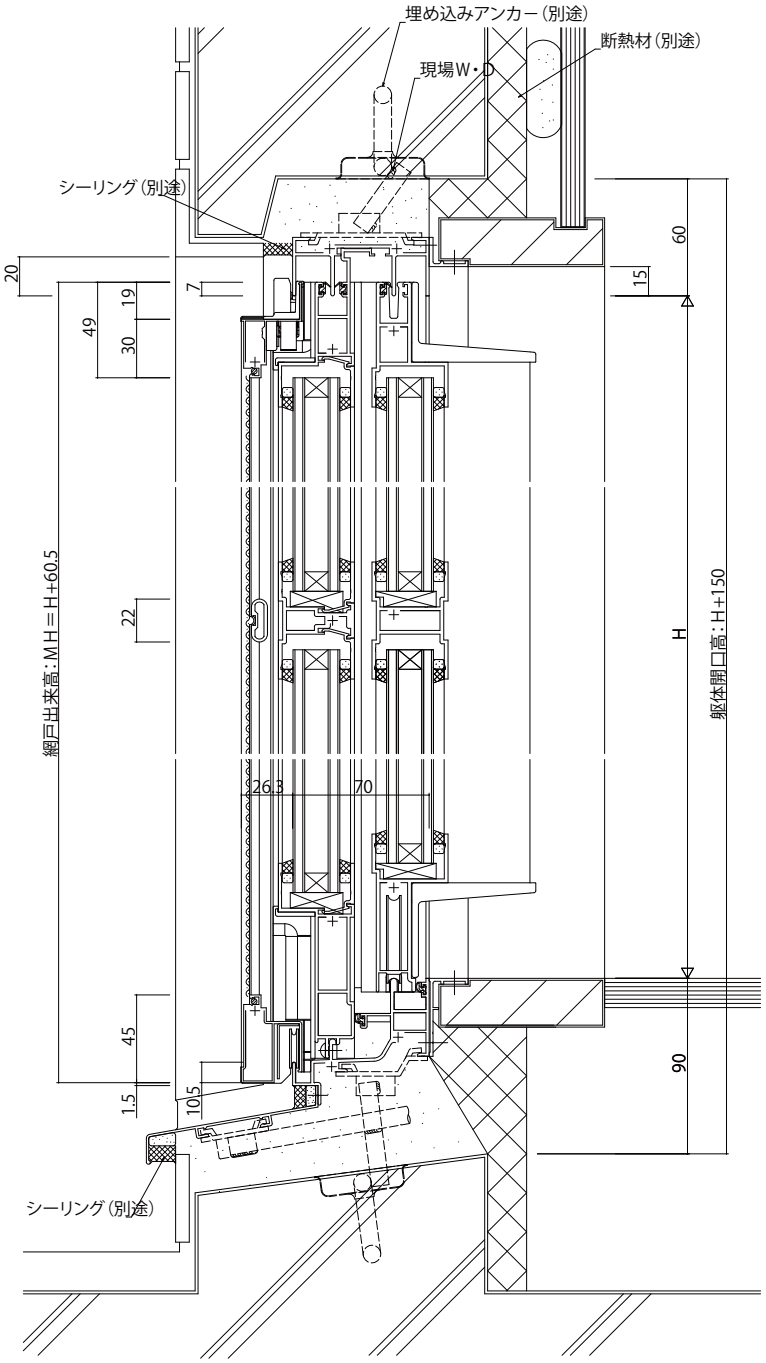

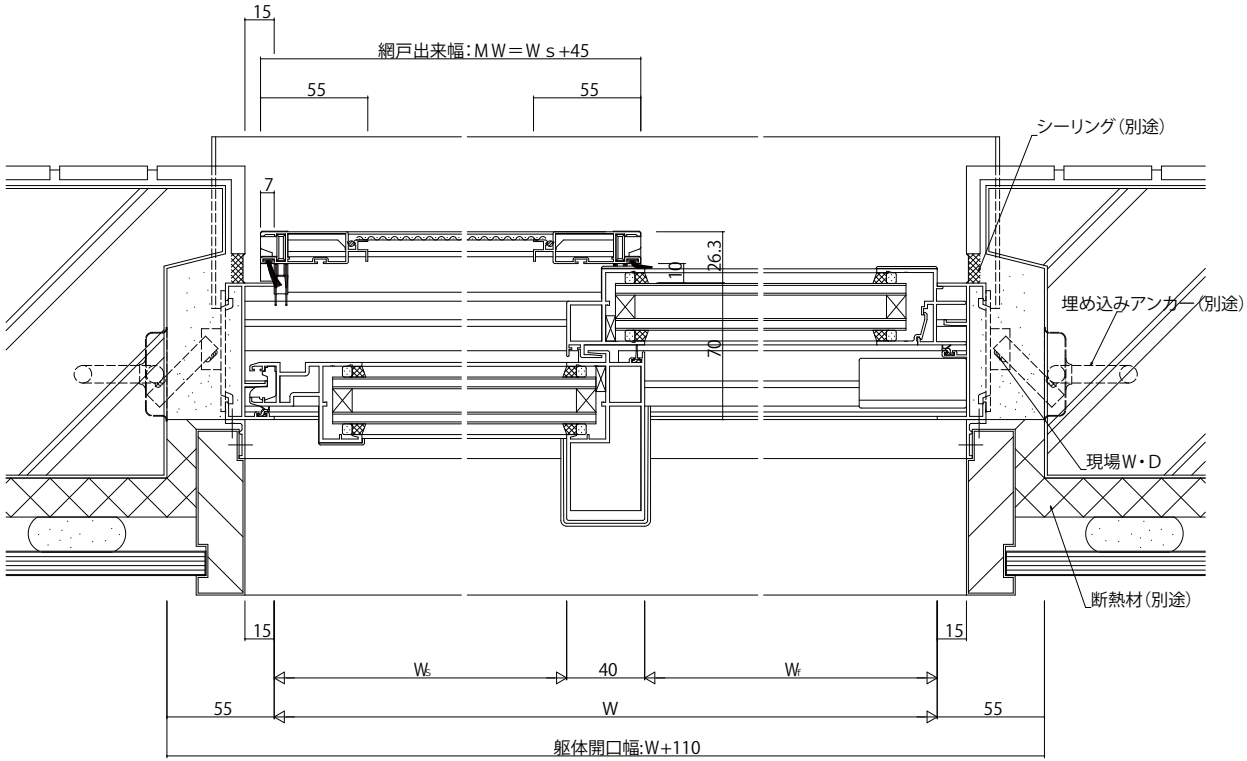

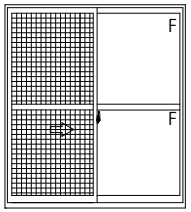

変更記事	設計監理	工事名	照査	担当	作図	尺度	御承認印	図番
	殿	工事				1/1		
	施工 殿	図面内容 EXIMA31 可動網戸 WS10E型 RC枠 片引き窓【内動ﾀｲﾌﾟ】 A・C・D・Eﾀｲﾌﾟ /35mm溝幅（網戸たてかまち55mm）H=2000より大きくH=2200以下					年 月 日	通し図番

YKK ap