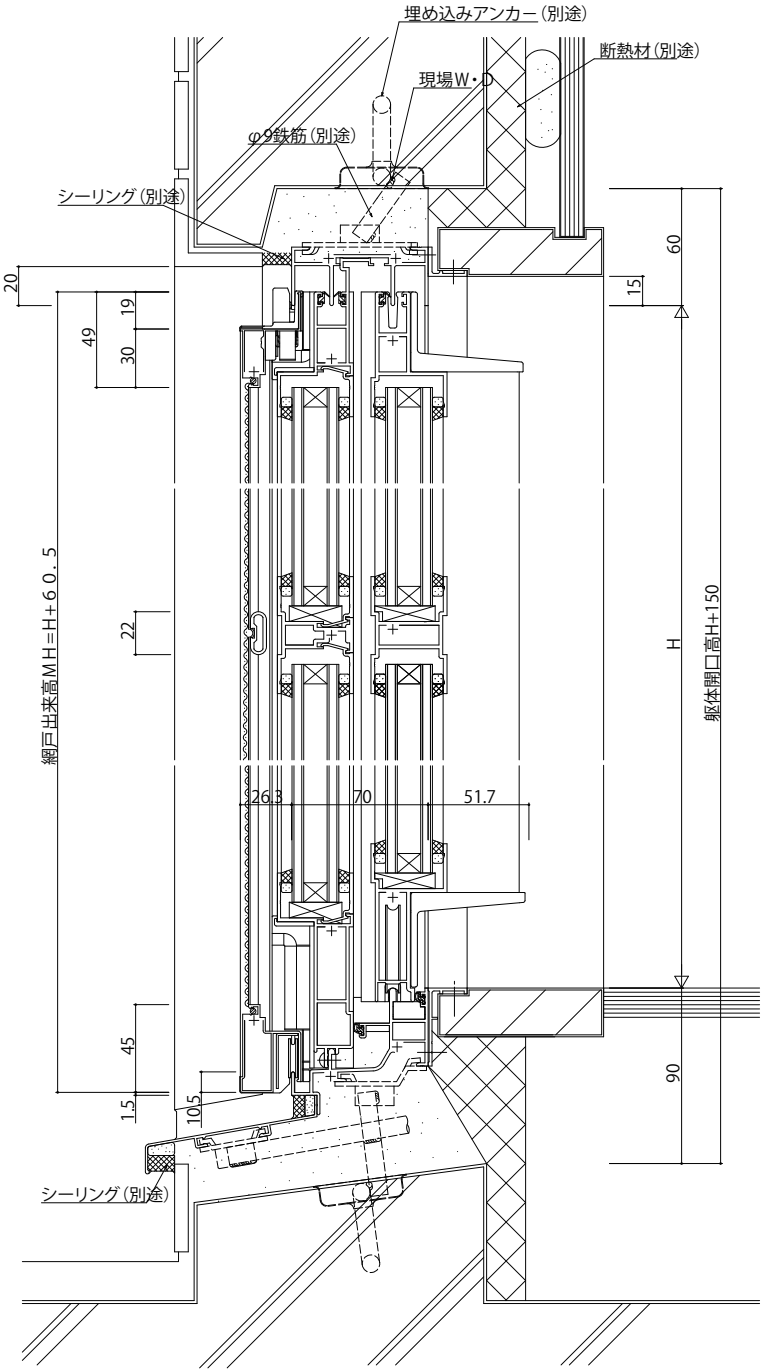

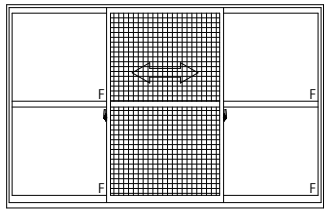

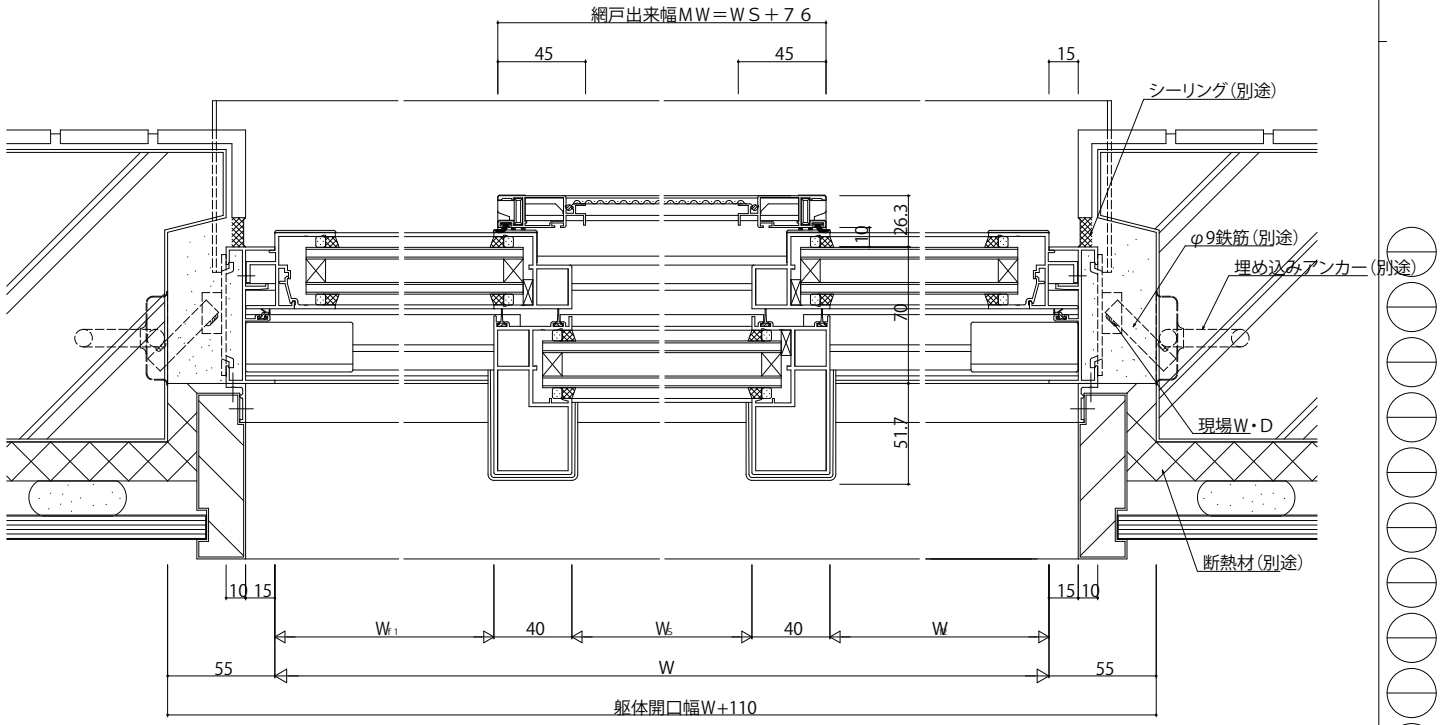

変更記事	設計監理	工事名	照査	担当	作図	尺度	御承認印	図番
	殿	工事				1/1		
	施工 殿	図面内容 納まり参考図 EXIMA31 RC納まり 自由戸引き窓（内動タイプ）[W510E型 可動網戸付] A・Dタイプ／35mm薄型網戸たてかまち45mm] 1300<H≦2000 外装：タイル					年 月 日	通し図番

YKK ap