■基礎配置図

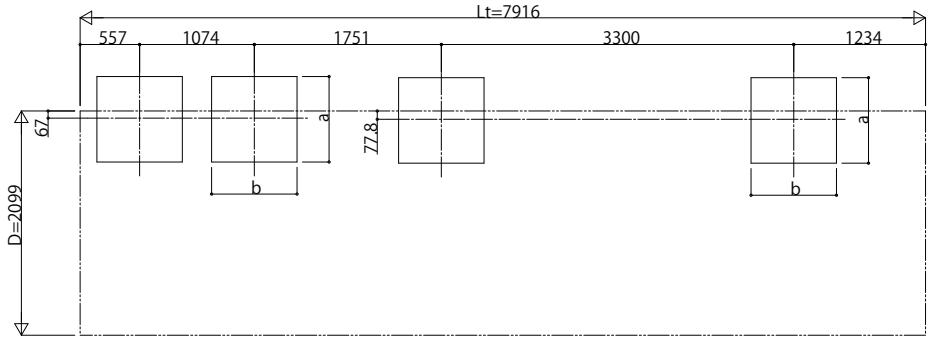

■基礎寸法表

間口呼称	奥行呼称	独立基礎 地耐力(kN/㎡) 30 a・b	独立基礎 地耐力(kN/㎡) 50 a・b	独立基礎 地耐力(kN/㎡) 100 a・b	土間コンクリート考慮基礎（既設コンクリートに施工） 地耐力(kN/㎡) 30 a・b	土間コンクリート考慮基礎（既設コンクリートに施工） 地耐力(kN/㎡) 50 a・b	土間コンクリート考慮基礎（既設コンクリートに施工） 地耐力(kN/㎡) 100 a・b
21	22	760	650	440	410	410	410
	57	1070	970	770	490	470	470

■姿図

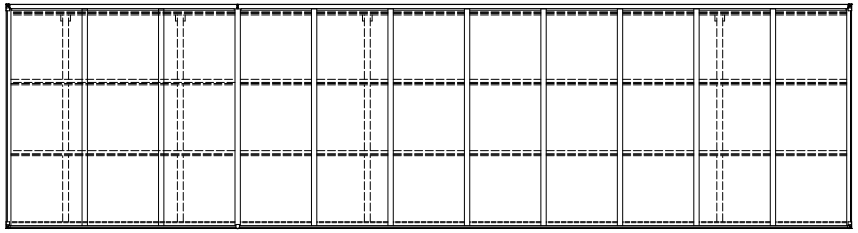

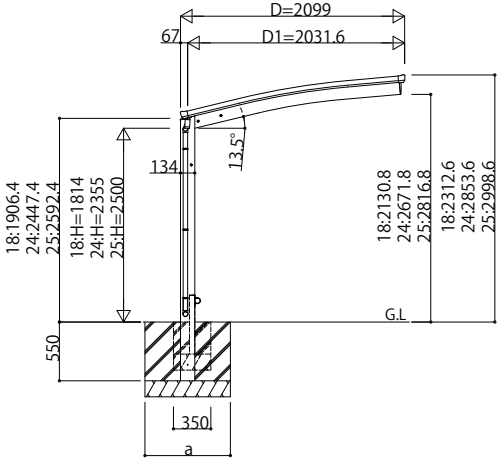

独立基礎の場合

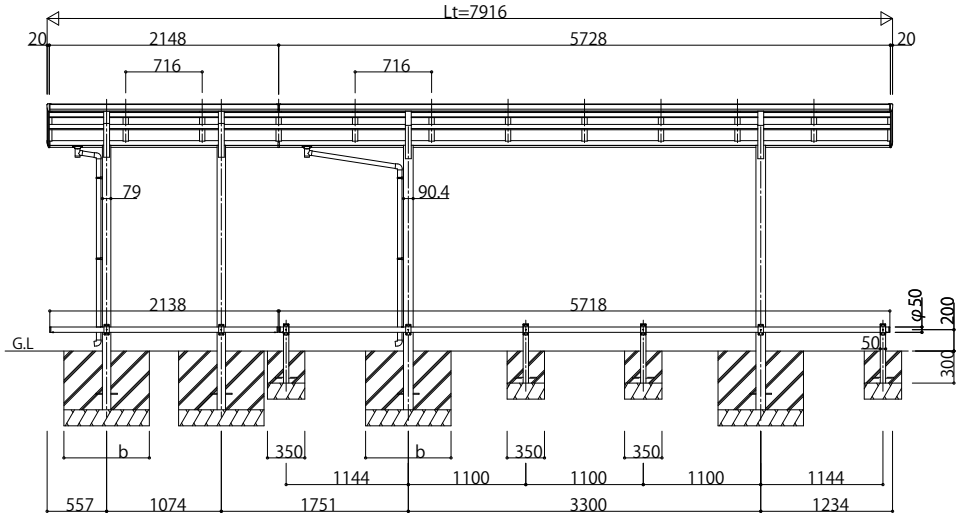

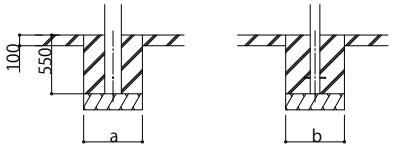

土間コンクリート考慮基礎の場合

変更記事	設計監理 殿	工事名 工事	照査	担当	作図	尺度	御承認印 年 月 日	図番
	施工 殿	図面内容 自転車置場 アリュース ミニ 奥行連結セット 姿図 22・57-21 車止めバー付き（オプション）					YDS-A-C033	通し図番

YKK ap