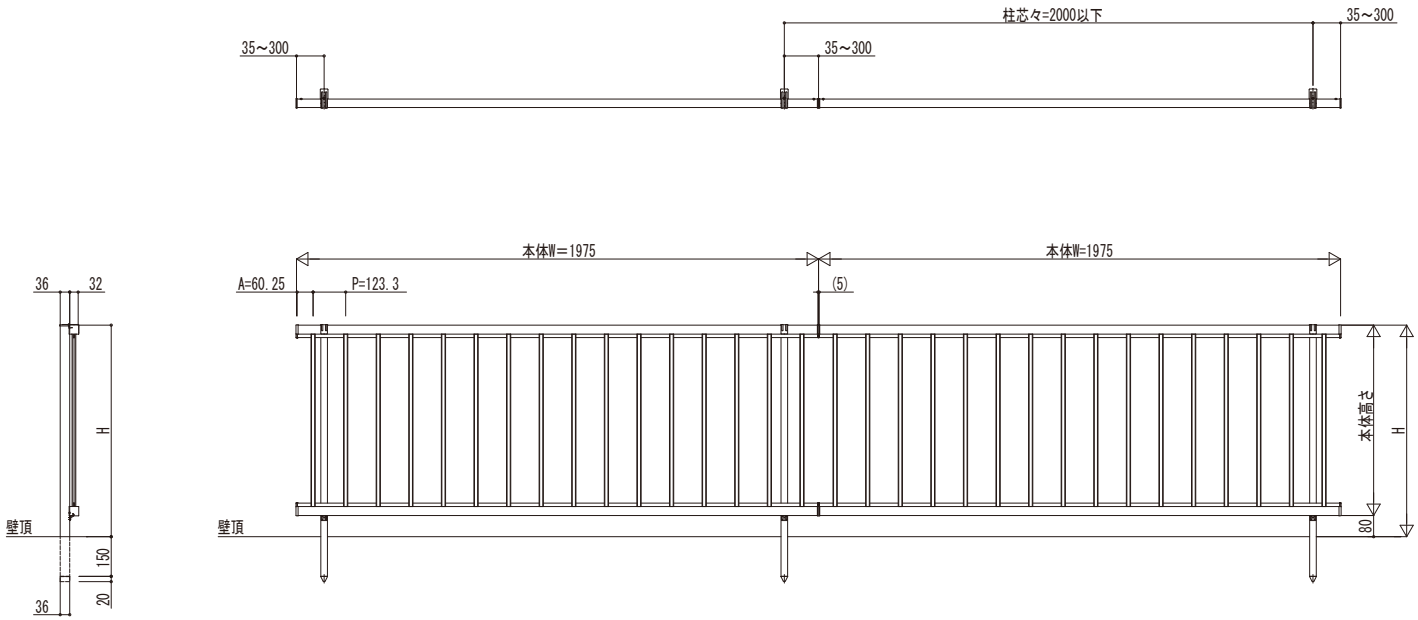

■規格一覧

W[mm]	H[mm]	柱芯々[mm]	
		34m/s相当仕様	42m/s相当仕様
1975	600	-	2000以下
	800	-	2000以下
	1000	-	2000以下

■主要部材材質一覧

主要部材	材質	表面処理
柱	アルミニウム合金　押出形材	陽極酸化塗装複合被膜
フェンス本体	アルミニウム合金　押出形材	陽極酸化塗装複合被膜

変更記事	設計監理 殿	工事名 工事	照査	担当	作図	尺度	御承認印	図番
	施工 殿	図面内容 形材フェンス シンプレオフェンス T2型 納まり図 ブロック建て 自由柱					年 月 日	通し図番

YKK ap ® 施工-A1