呼称サイズ	H	h1・h2組合せ		控えパイプの有無
T130	1322.5	720	520	・34m/s相当仕様：必要なし ・42m/s相当仕様：全ての柱
T150	1522.5	720	720	
		920	520	
T170	1722.5	920	720	・34m/s相当仕様：柱１本おきに必要 ・42m/s相当仕様：全ての柱
		1120	520	
T190	1922.5	920	920	
		1120	720	

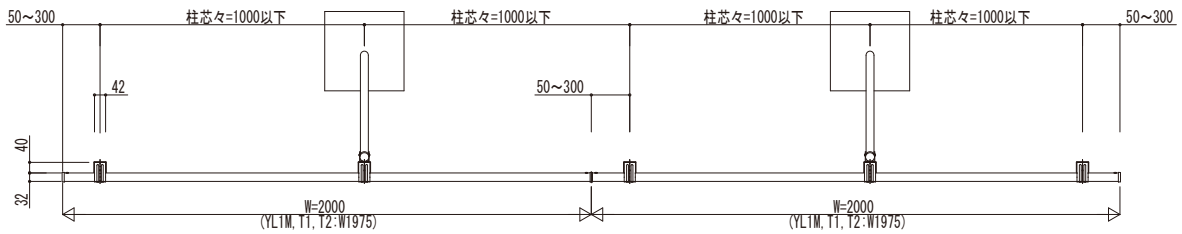

T130, T150の場合

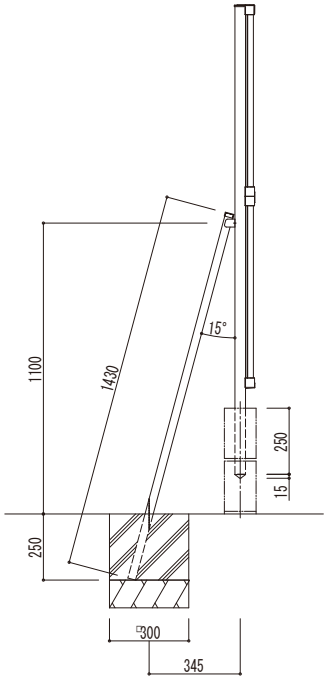

T170, T190の場合

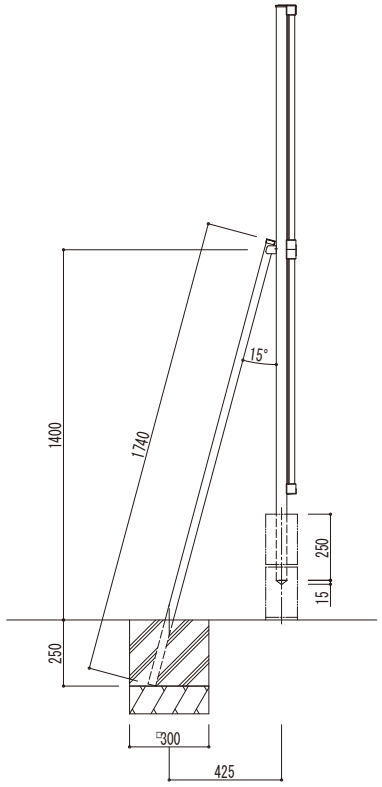

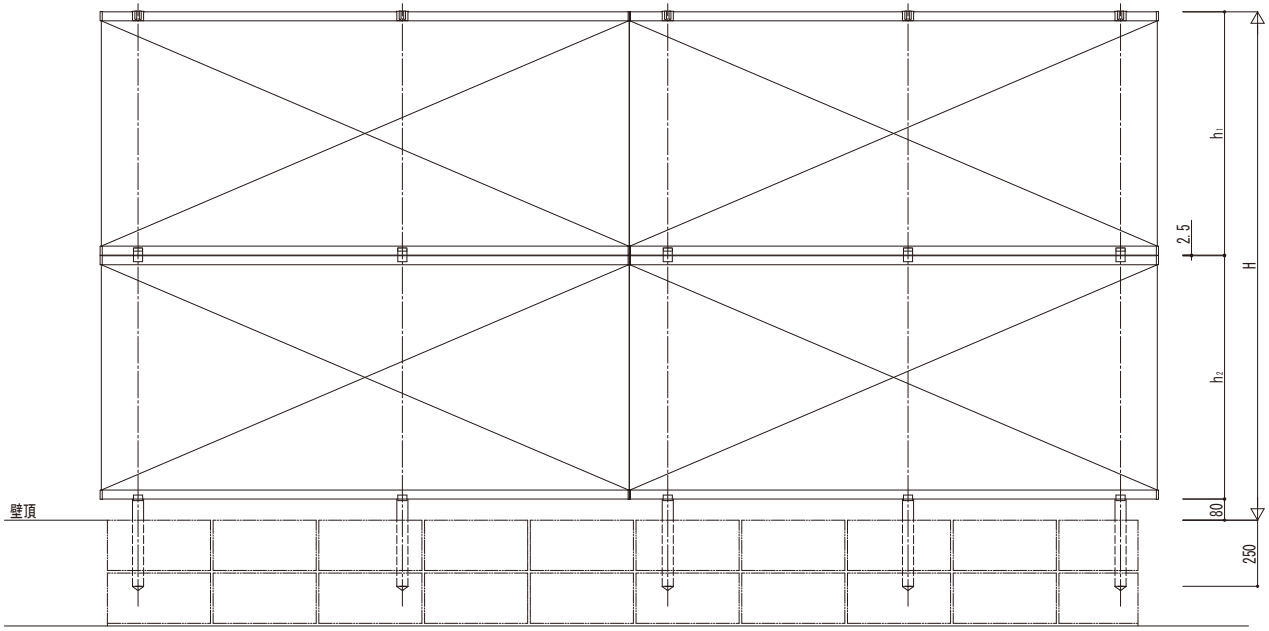

変更記事	設計監理 殿	工事名 工事	照査	担当	作図	尺度	御承認印	図番
	施工 殿	図面内容 シンプレオシリーズ共通 2段支柱納まり図 ブロック建て 自由柱					年 月 日	通し図番

YKK ap ® 施工-A1